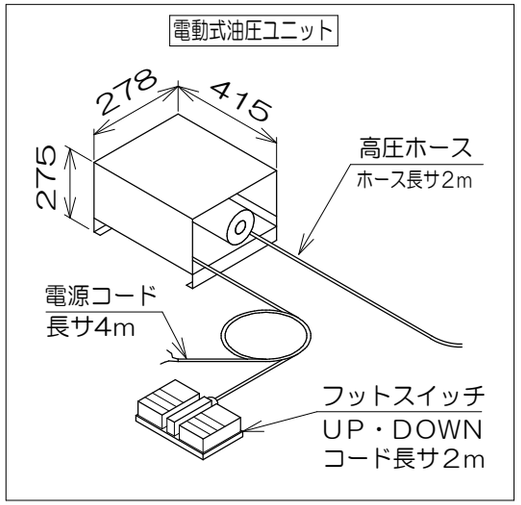

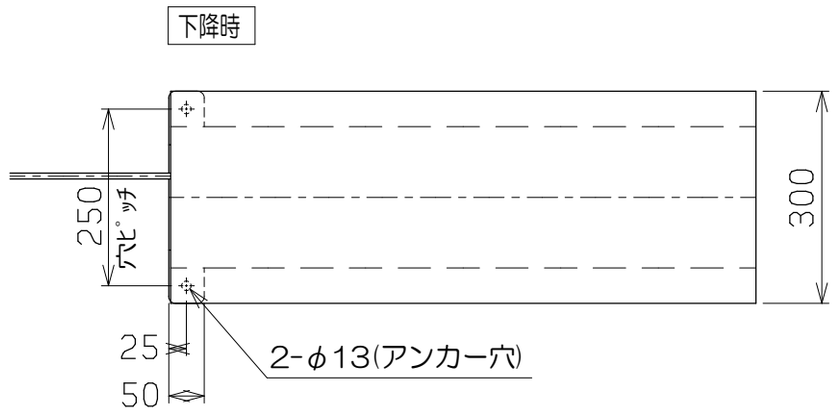

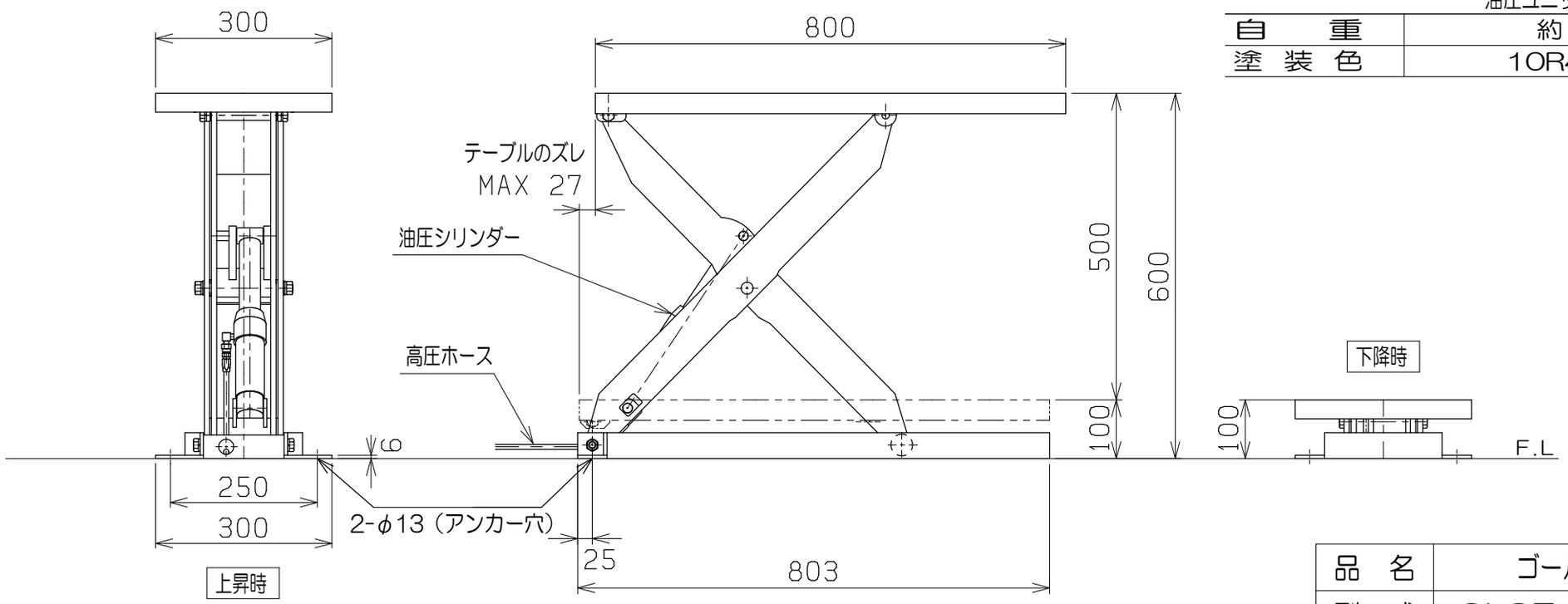

仕　様		
型　式	GLSE-350-3008	
均等荷重	350	kg
テーブル寸法	800L×300W	mm
テーブル高サ	100～600	mm
ストローク	500	mm
全　長	803	mm
全　幅	300	mm
全　高	100	mm
リフト方式	電動油圧式	
操作方式	フットスイッチ	
モーター	AC200V，三相，0.4kw	
電源コード	長さ 4m	
上昇時間	約10sec/50Hz，8sec/60Hz	
	油圧ユニット別置型	
自　重	約 64	kg
塗 装 色	10R4/13	

品　名	ゴールドリフター	
型　式	GLSE-350-3008	
図面番号		
平成26年01月10日		B－4
検　図	作　図	尺　度
		1/10

東正車輌株式会社