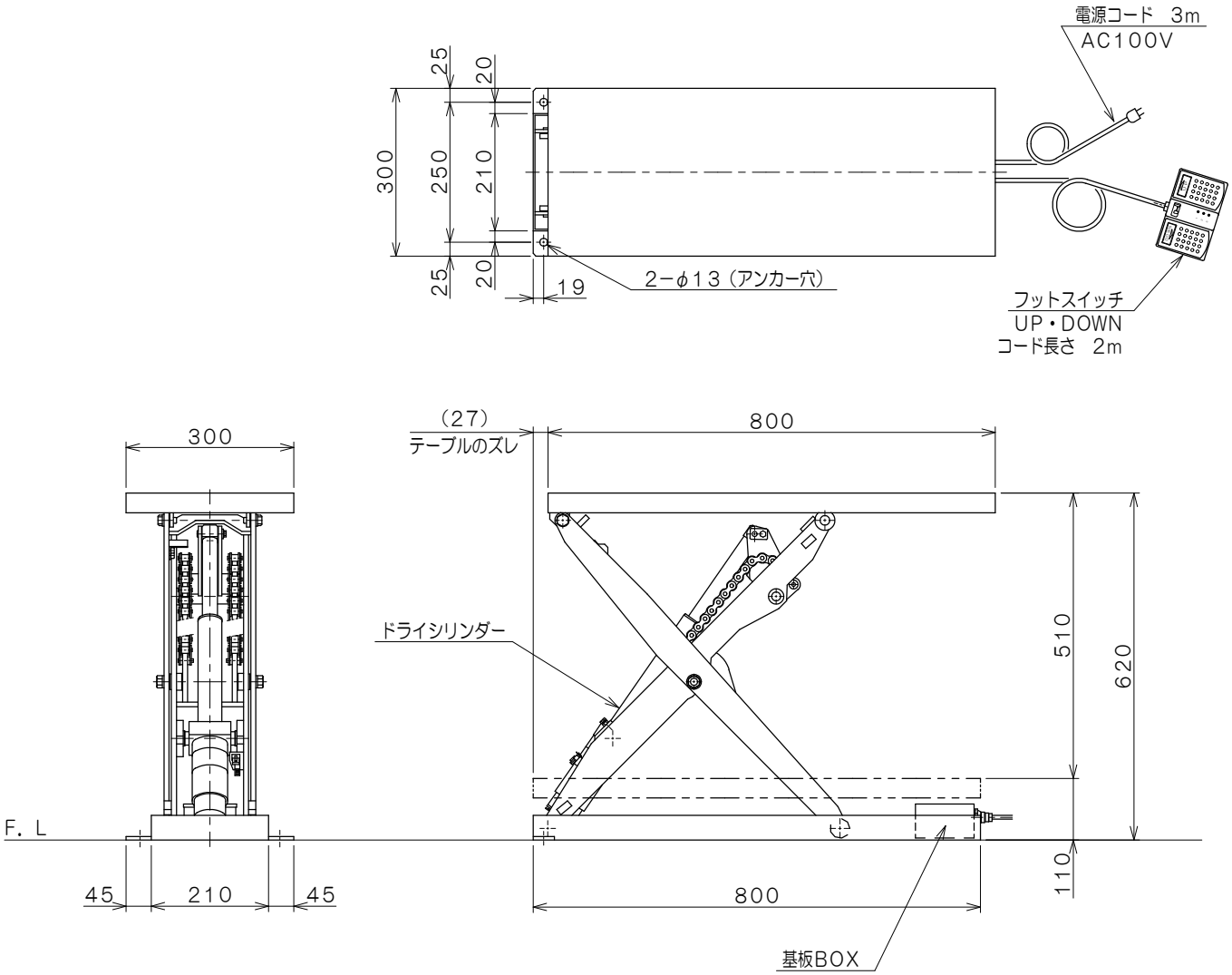

仕様		
型式	GLSB−200−3008	
最大積載荷重	200	Kg
テーブル寸法	800L X 300W	mm
テーブル高さ	110~620	mm
ストローク	510	mm
全長	800	mm
全巾	300	mm
全高	110	mm
リフト方式	電動ボールネジ方式	
操作方式	フットスイッチ	
制御方式	ベクトル制御	
モーター	DC90V、70W	
電源	AC100V、50/60HZ	
上昇時間	約 22 秒	
下降時間	約 22 秒	
最大使用頻度	15 回/時	
自重	約 46 kg	
塗装色	標準色	

品名	ゴールドリフター	
型式	GLSB−200−3008	
図面番号		
令和 2年 1月 1日		B−4
検図	作図	尺度
		1/10

東正車輌株式会社