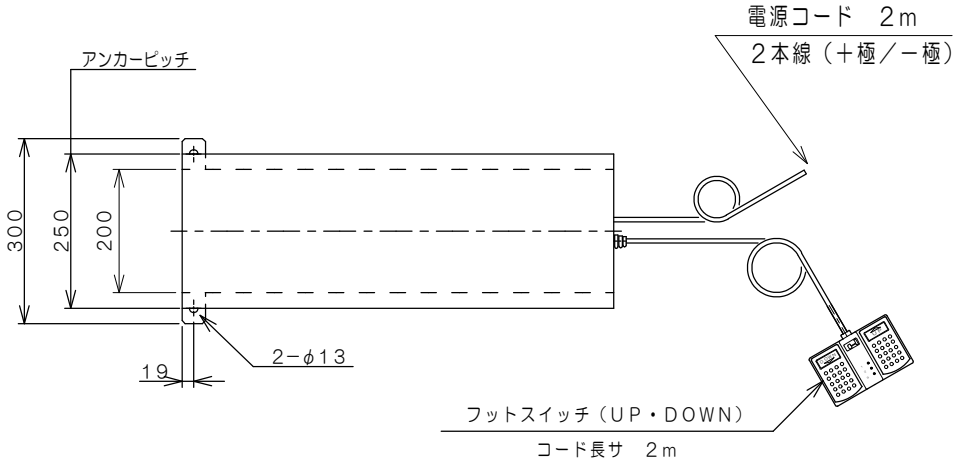

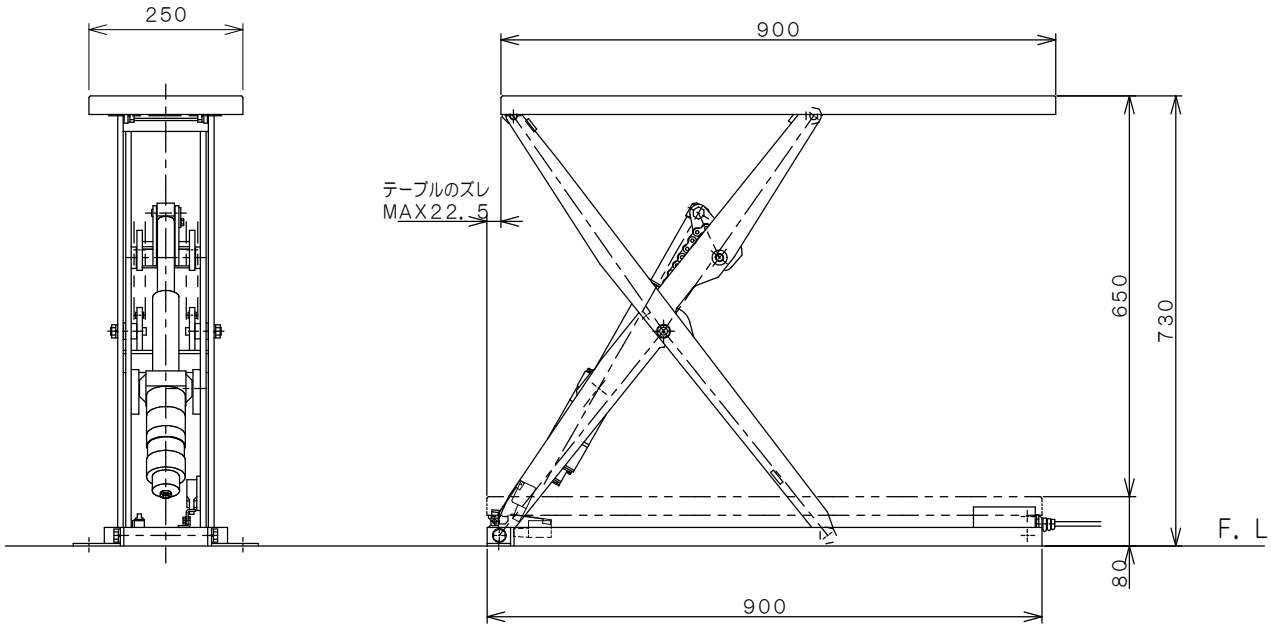

仕　様	
型　式	GLSB-100-2509-24V
許容荷重	100 Kg
テーブル寸法	900 L x 250 W mm
テーブル高さ	80 ～ 730 mm
ストローク	650 mm
全　長	900 mm
全　巾	300 mm
全　高	80 mm
リフト方式	電動ボールネジ方式
操作方式	フットスィッチ
モーター	DC24V、70W
電　源	DC24V
上昇時間	約 15 秒
下降時間	約 15 秒
	上昇端・下降端リミットスィッチ付
最大使用頻度	30 回／時
自　重	約 31 kg
塗装色（マンセル値）	10R4／13

品　名	ゴールドリフター	
型　式	GLSB-100-2509-24V	
図面番号		
2021年1月28日		B－4
検　図	作　図	尺　度
	濱田	1／10
東正車輌株式会社		