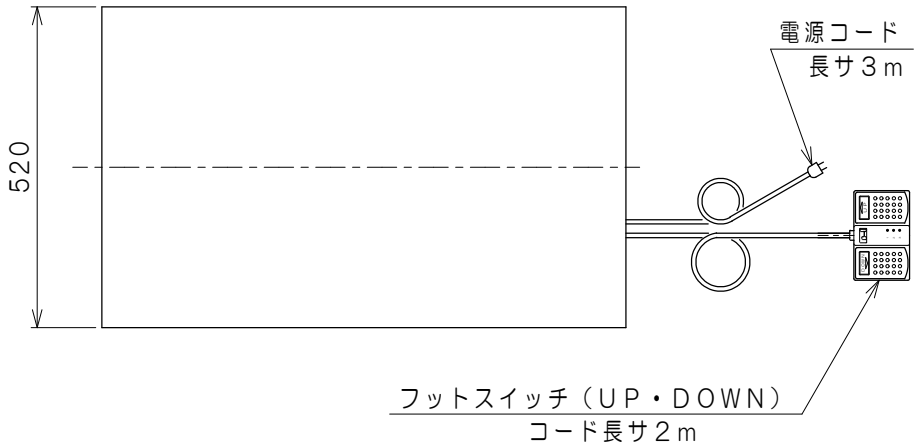

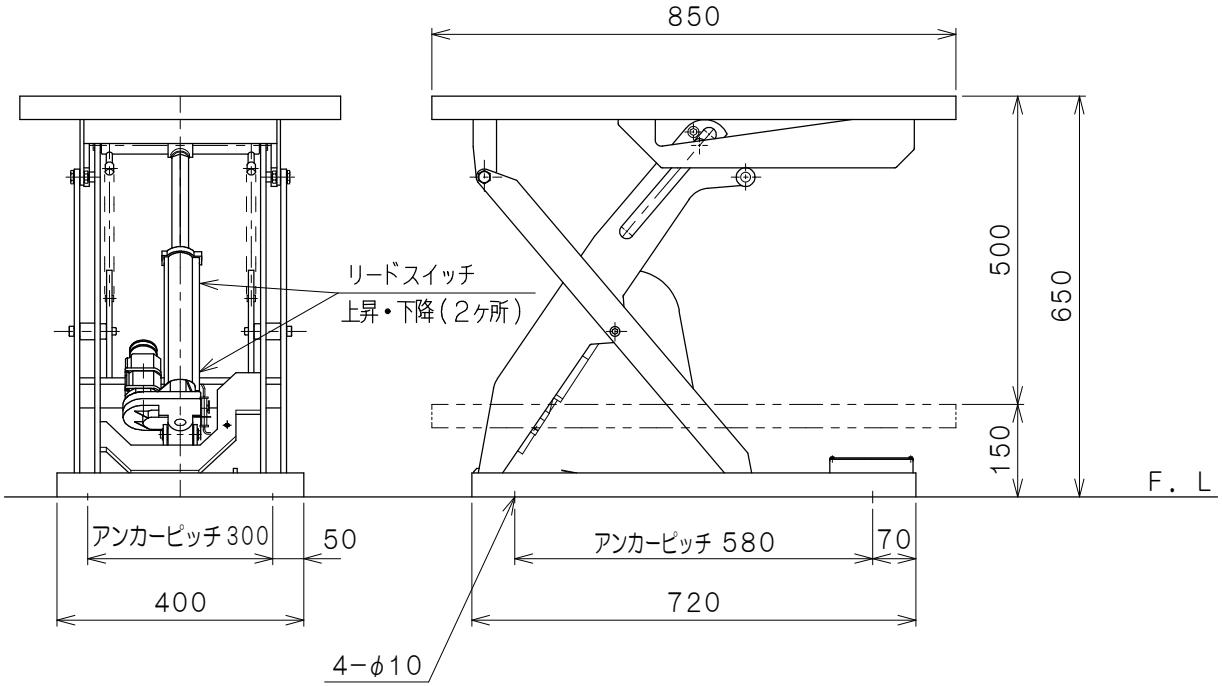

仕　様

型　式	GLM−150−58VT−100
均等荷重	150 Kg
テーブル寸法	850L×520W mm
テーブル高サ	150~650 mm
ストローク	500 mm
全　長	850 mm
全　巾	520 mm
全　高	150 mm
リフト方式	電動ボールネジ方式
操作方式	フットスイッチ（マイコン搭載）
制御方式	ベクトル制御
モーター	DC90V，70W
電　源	AC100V，50／60HZ
上昇時間	約 11 秒
下降時間	約 11 秒
上昇端・下降端リードスイッチ付	
最大使用頻度	15回／時
自　重	約 50 Kg
塗装色（マンセル値）	10R4／13

品　名	ゴールドリフター	
型　式	GLM−150−58VT−100	
図面番号		
令和 3年 1月26日		B−4
検　図	作　図	尺　度
	秋元	1／10
東正車輌株式会社		