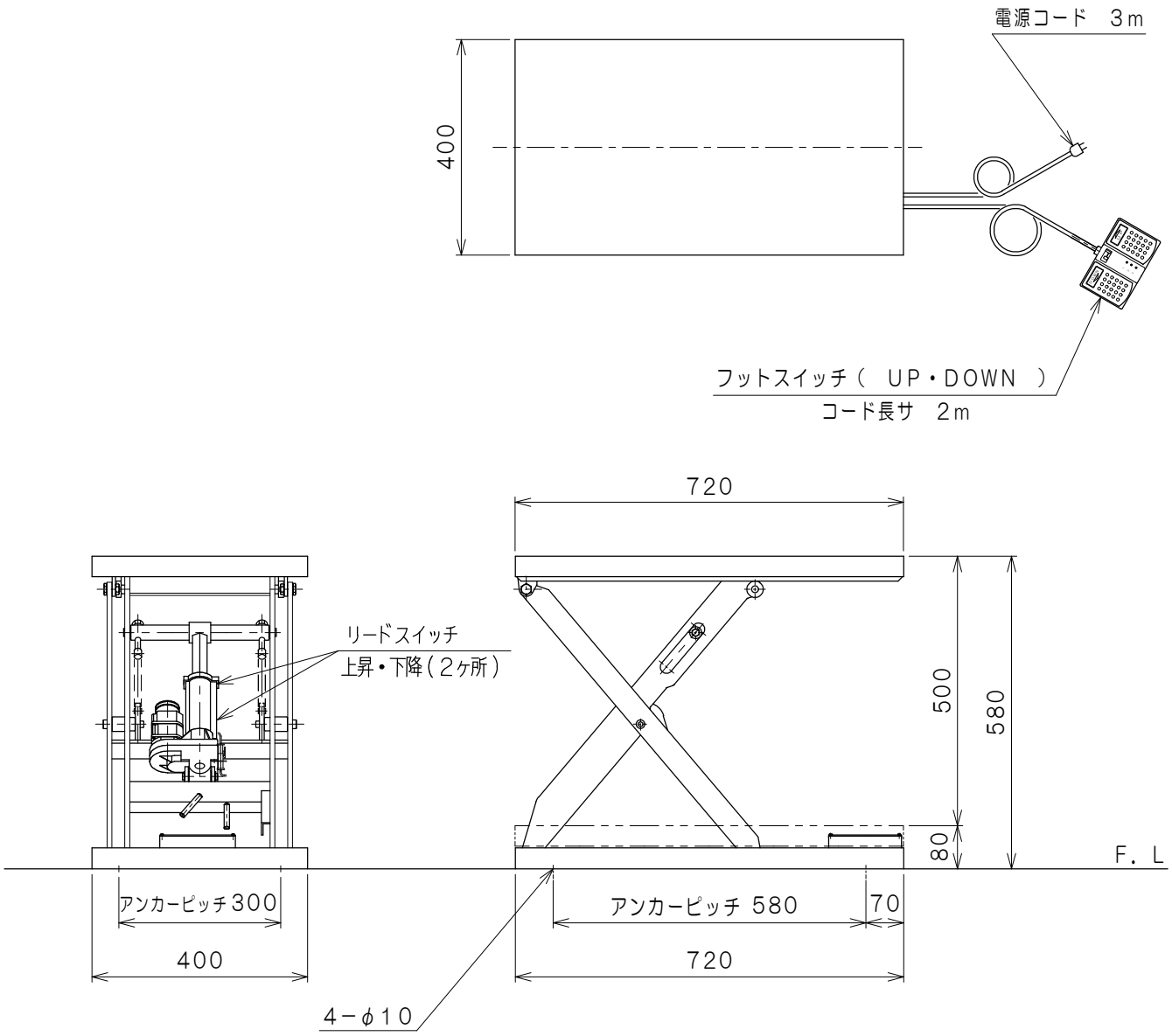

仕　　様

型　　式	GLL-70-47VT-100	
均等荷重	70	Kg
テーブル寸法	720L×400W	mm
テーブル高サ	80～580	mm
ストローク	500	mm
全　　長	720	mm
全　　巾	400	mm
全　　高	80	mm
リフト方式	電動ボールネジ方式	
操作方式	フットスイッチ（マイコン搭載）	
制御方式	ベクトル制御	
モーター	DC90V，70W	
電　　源	AC100V，50／60HZ	
上昇時間	約　5　秒	
下降時間	約　5　秒	
上昇端・下降端リードスイッチ付		
最大使用頻度	30回／時	
自　　重	約 36	Kg
塗装色（マンセル値）	10R4／13	

品　名	ゴールドリフター	
型　式	GLL-70-47VT-100	
図面番号		
令和　3年　1月26日		B－4
検　図	作　図	尺　度
	秋元	1／10
東正車輌株式会社		