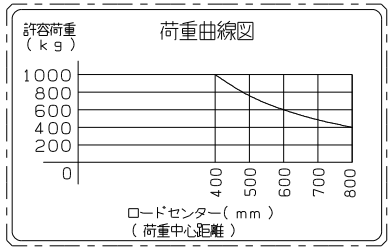

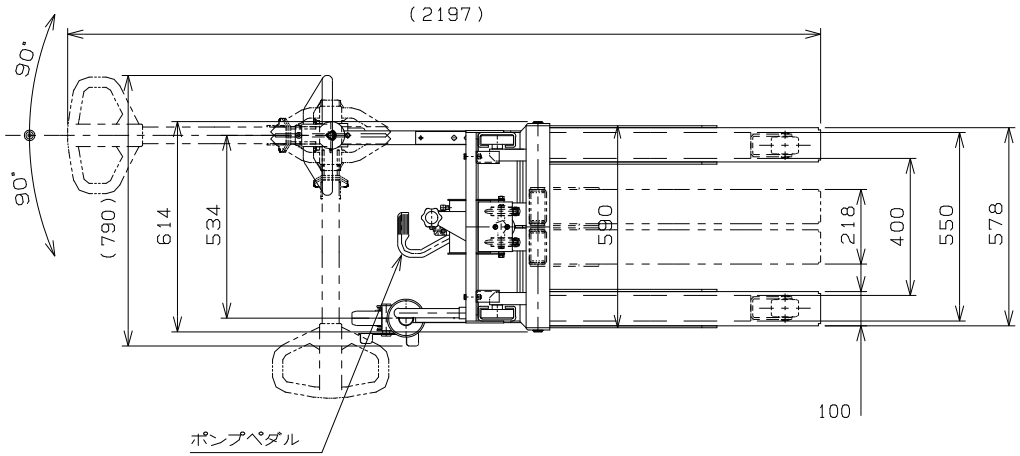

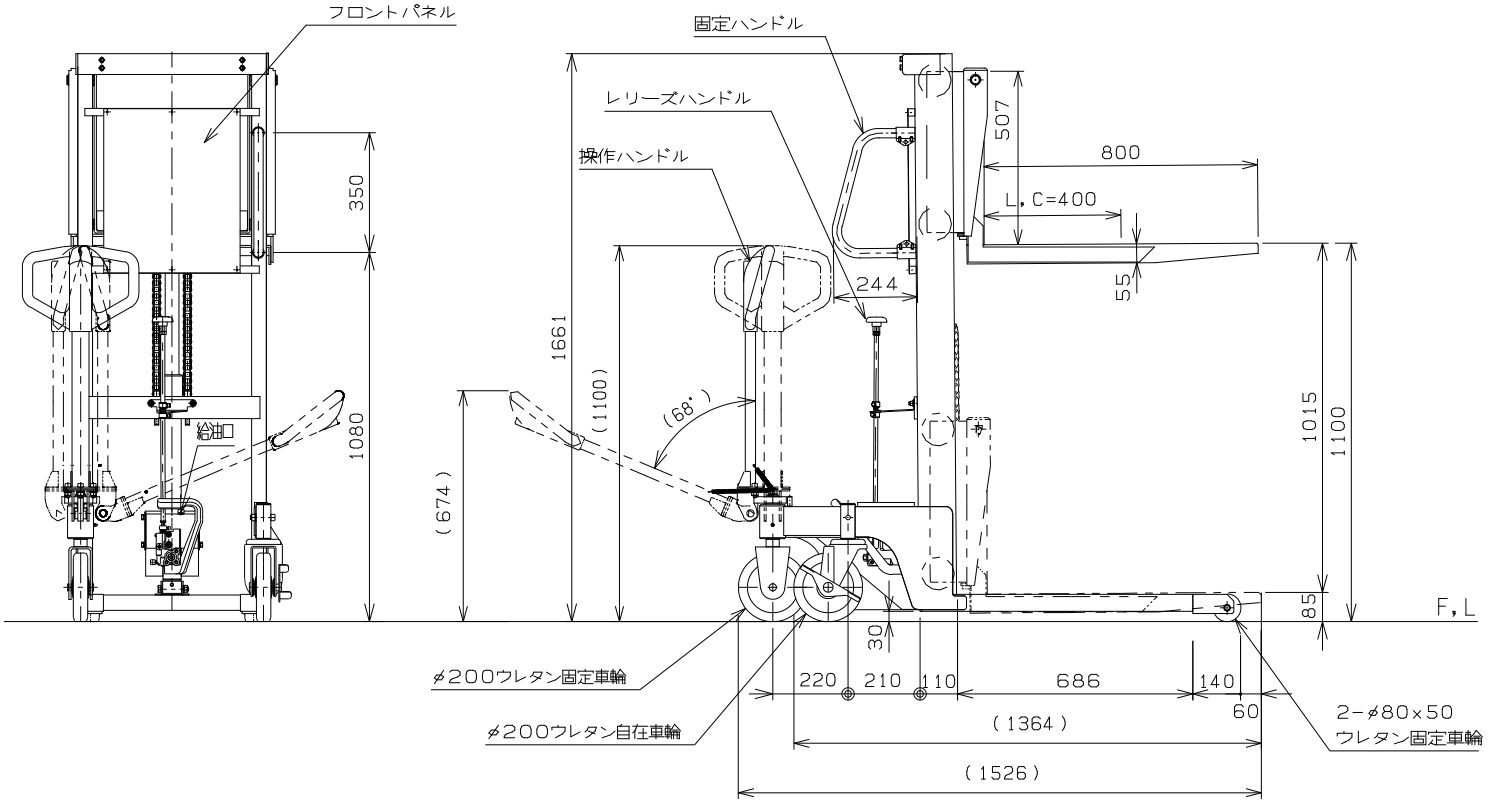

仕　様

型　式	GLF-H1000-11
許容荷重	1000 kg
荷重中心距離（L，C）	400 mm
フォーク最低高サ	85 mm
〃　（脚ニカブセタ時）	95 mm
フォーク最高高サ	1100 mm
フォークストローク	1015 mm
フォーク長サ	800 mm
フォークスライド外幅	218~578 mm
脚ノ内幅	400 mm
脚ノ全外幅	550 mm
脚ノ全高サ	80 mm
外形寸法	790WX1526LX1661H mm
リフト方式	足踏油圧式
ポンプ回数	約199 回
早送リ時ノポンプ回数	約 76 回
（許容荷重ノ約20%マデガ自動的ニ早送リニナリマス。）	
塗　装	粉体塗装
塗装色（マンセル値）	マスト本体　10R4／13
	その他　N-2
自　重	206 kg

品　名	ゴールドリフター	
型　式	GLF-H1000-11	
図面番号		
2021年1月28日		B－4
検　図	作　図	尺　度
	濱田	1／18
東正車輌株式会社		