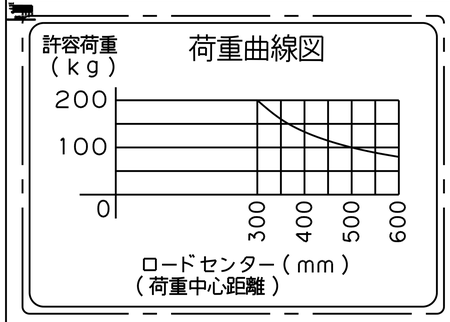

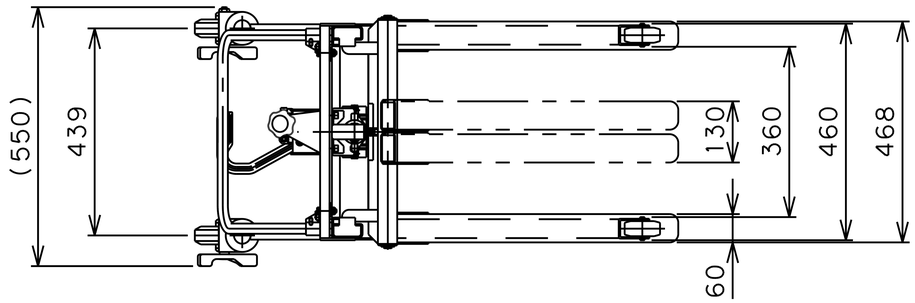

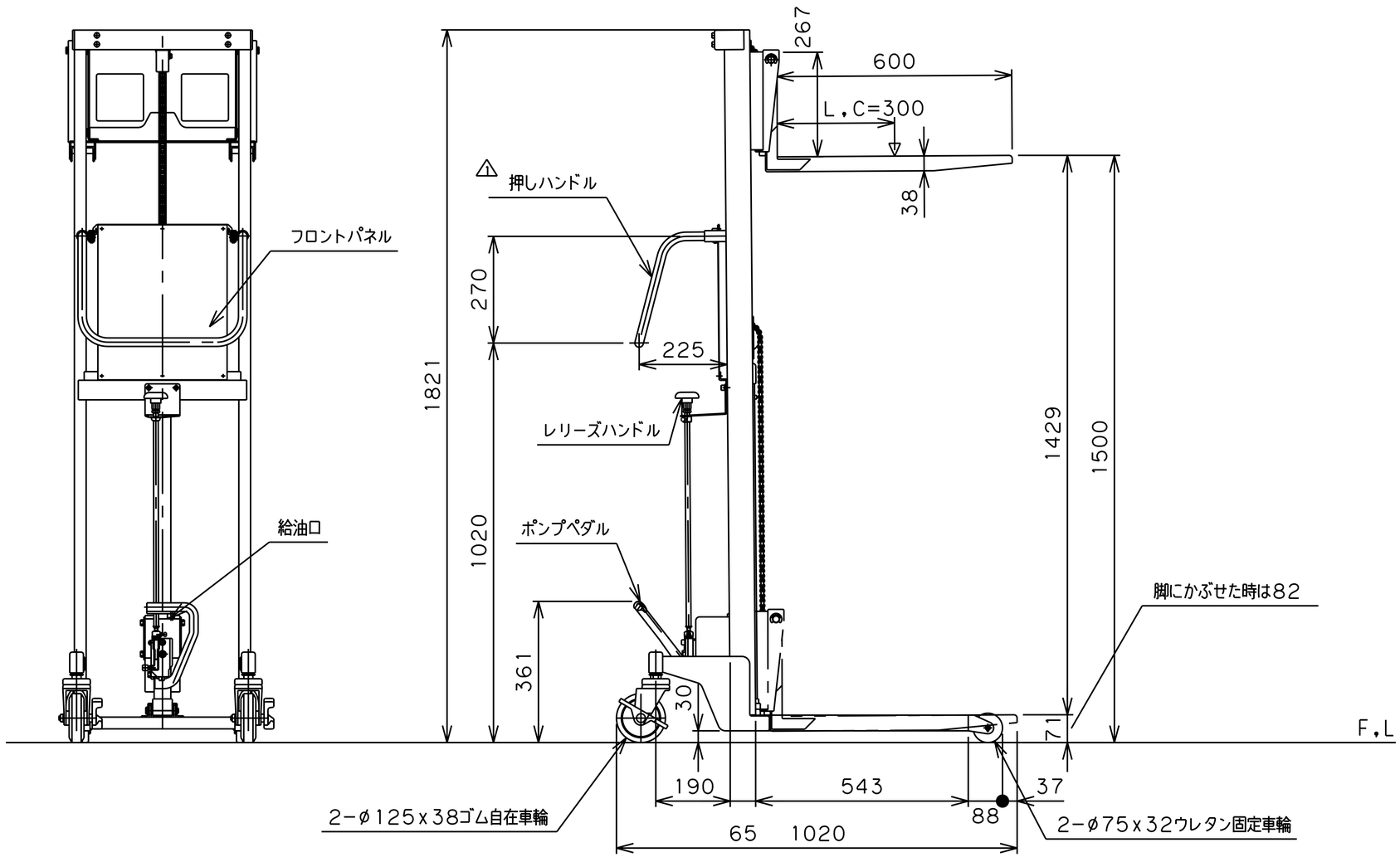

仕　　様

型　式	GLF−H200−15
許容荷重	200 kg
荷重中心距離(L,C)	300 mm
フォーク最低高サ	71 mm
〃　（脚ニカブセタ時）	82 mm
フォーク最高高サ	1500 mm
フォークストローク	1429 mm
フォーク長サ	600 mm
フォークスライド外幅	130~468 mm
脚ノ内幅	360 mm
脚ノ全外幅	460 mm
脚ノ全高サ	75 mm
外形寸法	550W×1020L×1821H mm
リフト方式	足踏油圧式
ポンプ回数	約 46 回

塗装色	標準色
自　重	52 kg

品　名	ゴールドリフター	
型　式	GLF−H200−15	
図面番号		
平成30年11月7日		B−4
検　図	作　図	尺　度
		1/15
東正車輌株式会社		

⚠ メッキ→塗装 2023.1.1