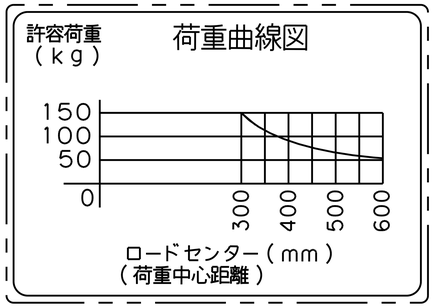

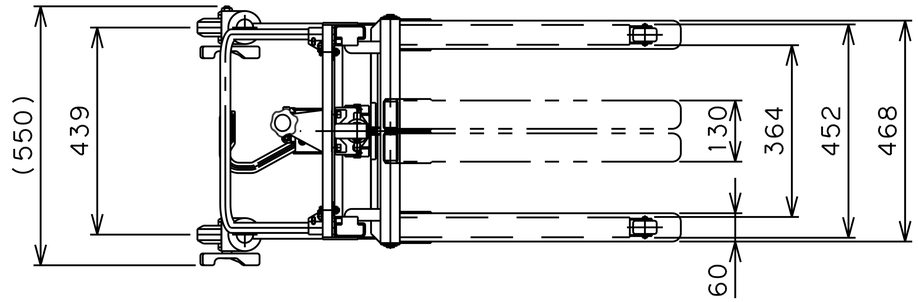

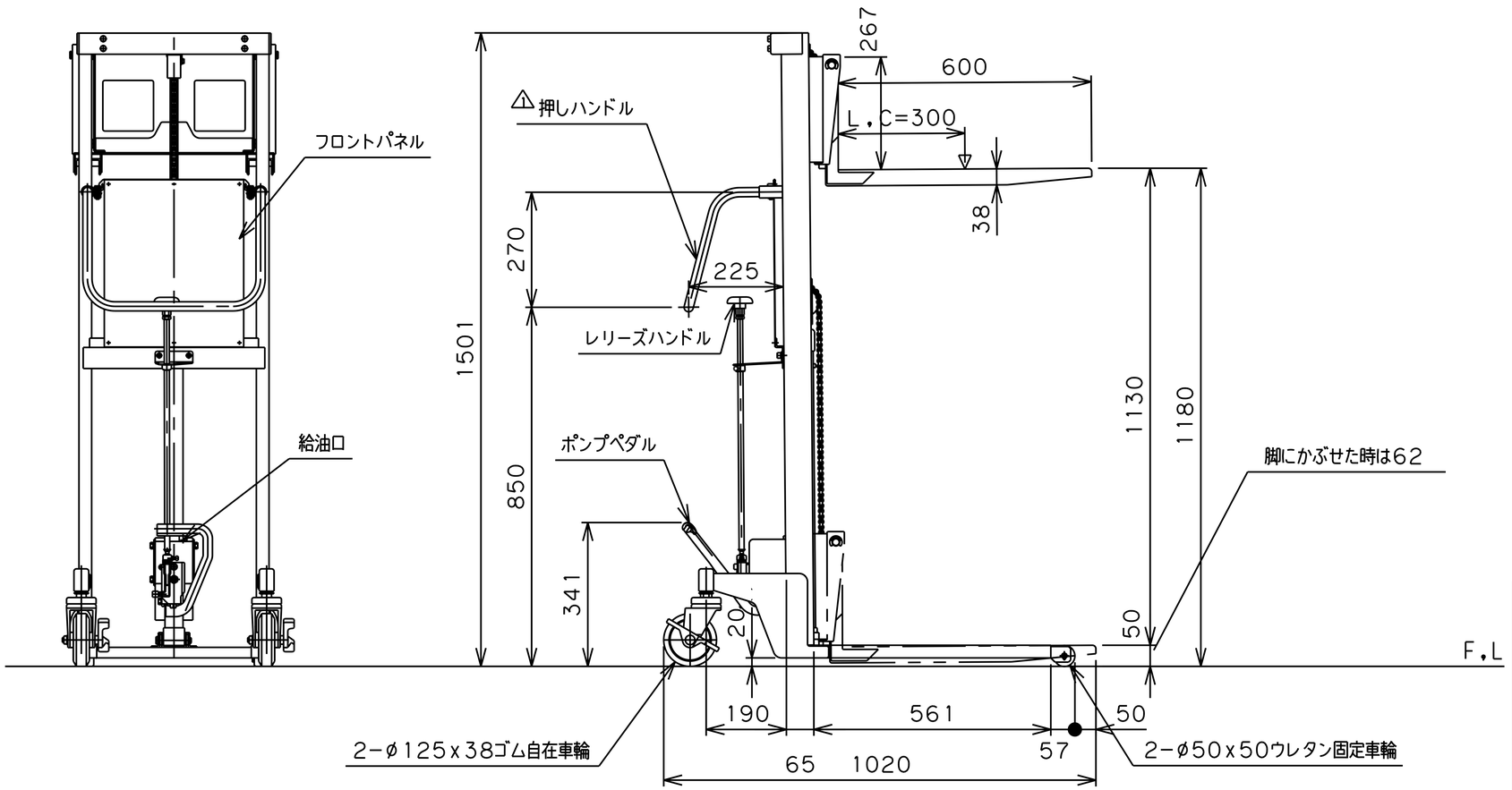

仕　　様

型　式	GLF-H150-12-5H
許容荷重	150 kg
荷重中心距離(L,C)	300 mm
フォーク最低高サ	50 mm
〃　(脚ニカブセタ時)	62 mm
フォーク最高高サ	1180 mm
フォークストローク	1130 mm
フォーク長サ	600 mm
フォークスライド外幅	130~468 mm
脚ノ内幅	364 mm
脚ノ全外幅	452 mm
脚ノ全高サ	50 mm
外形寸法	550W×1020L×1501H mm
リフト方式	足踏油圧式
ポンプ回数	約 38 回
塗装色	標準色
自　重	51 kg

品　名	ゴールドリフター　低床タイプ	
型　式	GLF-H150-12-5H	
図面番号		
平成30年11月7日		B－4
検　図	作　図	尺　度
		1/15
東正車輌株式会社		

1 メッキ→塗装 2023.1.1