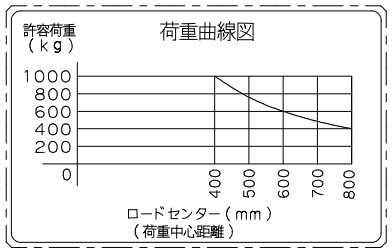


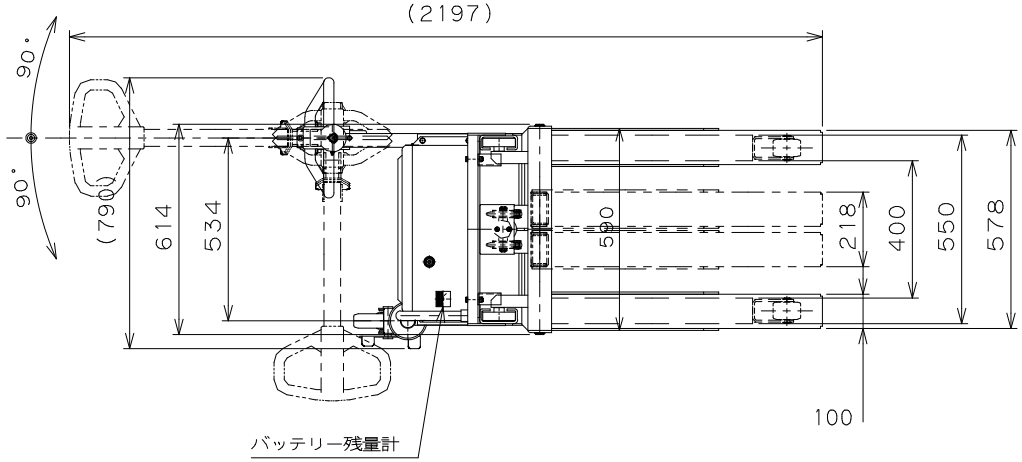


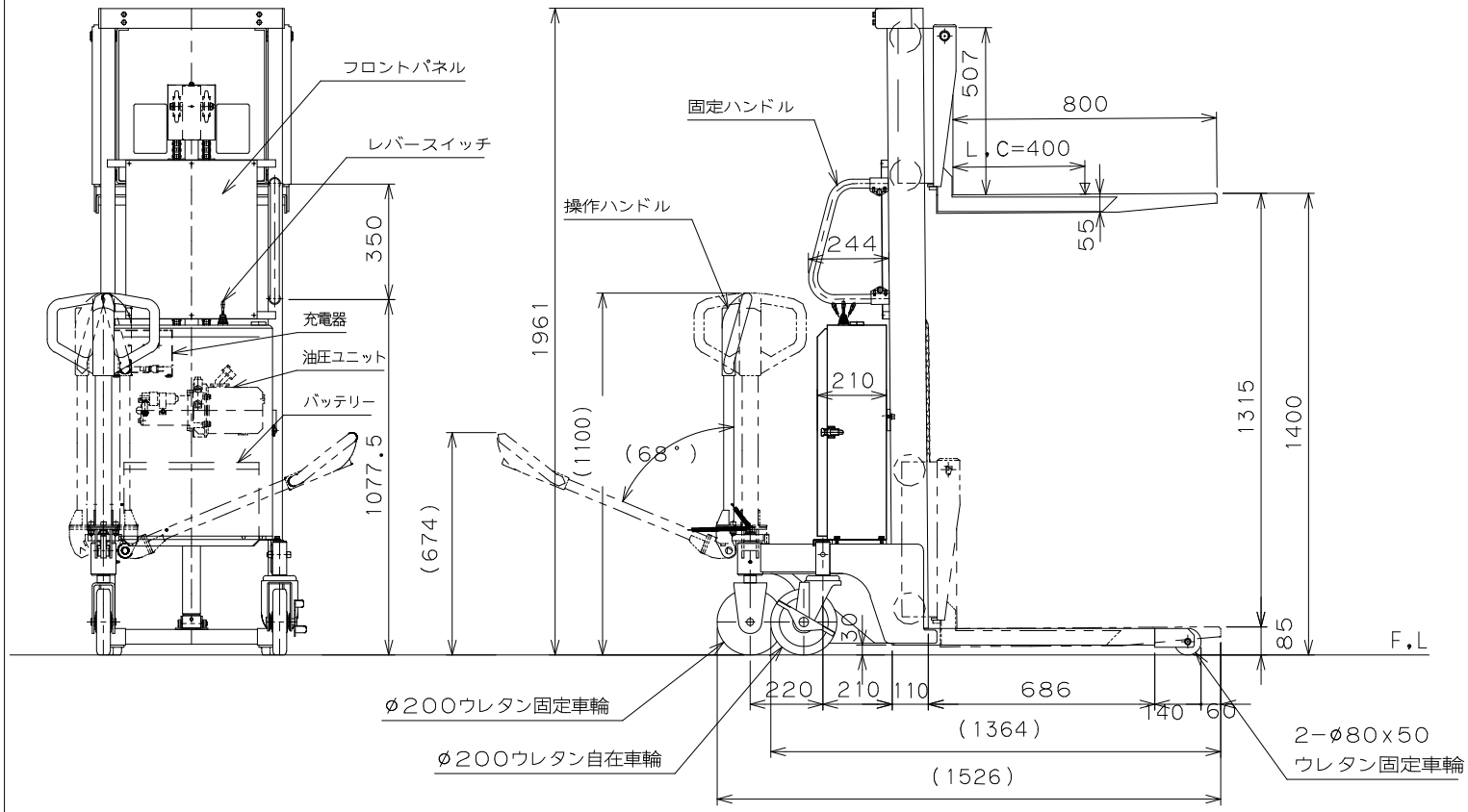


## 仕　様

| | |
|---|---|
| 型　式 | GLFN-D1000-14 |
| 許容荷重 | 1000 kg |
| 荷重中心距離(L.C) | 400 mm |
| フォーク最低高サ | 85 mm |
| 〃　(脚ニカブセタ時) | 95 mm |
| フォーク最高高サ | 1400 mm |
| フォークストローク | 1315 mm |
| フォーク長サ | 800 mm |
| フォークスライド外幅 | 218~578 mm |
| 脚ノ内幅 | 400 mm |
| 脚ノ全外幅 | 550 mm |
| 脚ノ全高サ | 80 mm |
| 外形寸法 | 790Wx1526Lx1961H mm |
| リフト方式 | バッテリー油圧式 |
| モーター | D.C12V 0.7KW |
| バッテリー | EB100 |
| 上昇時間,無負荷/負荷 | 27 / 37 秒 |
| 自動充電器(搭載) | 入力AC100V |
| 充電器コード | 自動巻取リ式・長サ2M |
| バッテリー残量計付 | |
| 塗　装 | 粉体塗装 |
| 塗装色 (マンセル値) | マスト本体 10R4/13 |
| | その他 N-2 |
| 自　重 | 270 kg |

| | | |
|---|---|---|
| 品　名 | ゴールドリフター | |
| 型　式 | GLF-D1000-14 | |
| 図面番号 | | |
| 平成25年11月25日 | | B－4 |
| 検　図 | 作　図 | 尺　度 |
| | 濱田 | 1/18 |

東正車輌株式会社