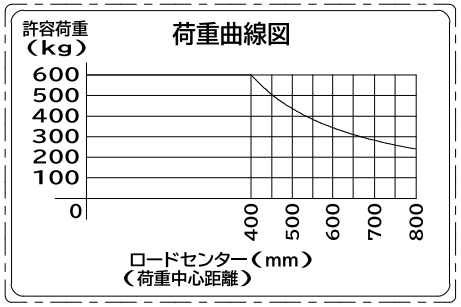

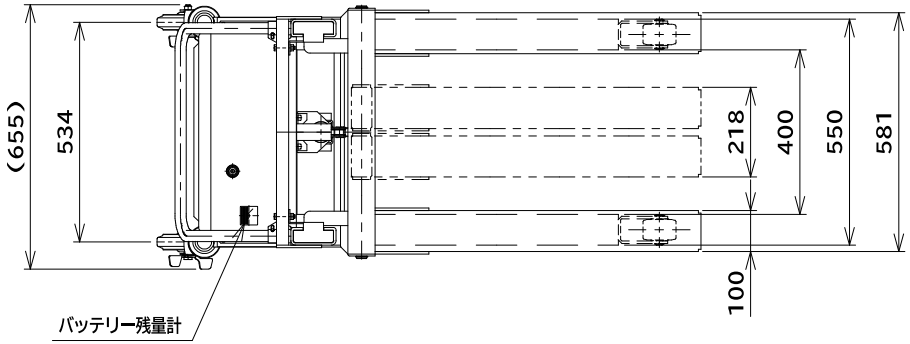

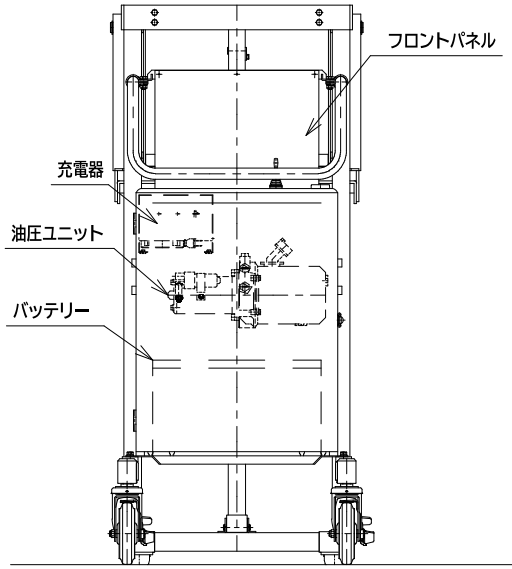

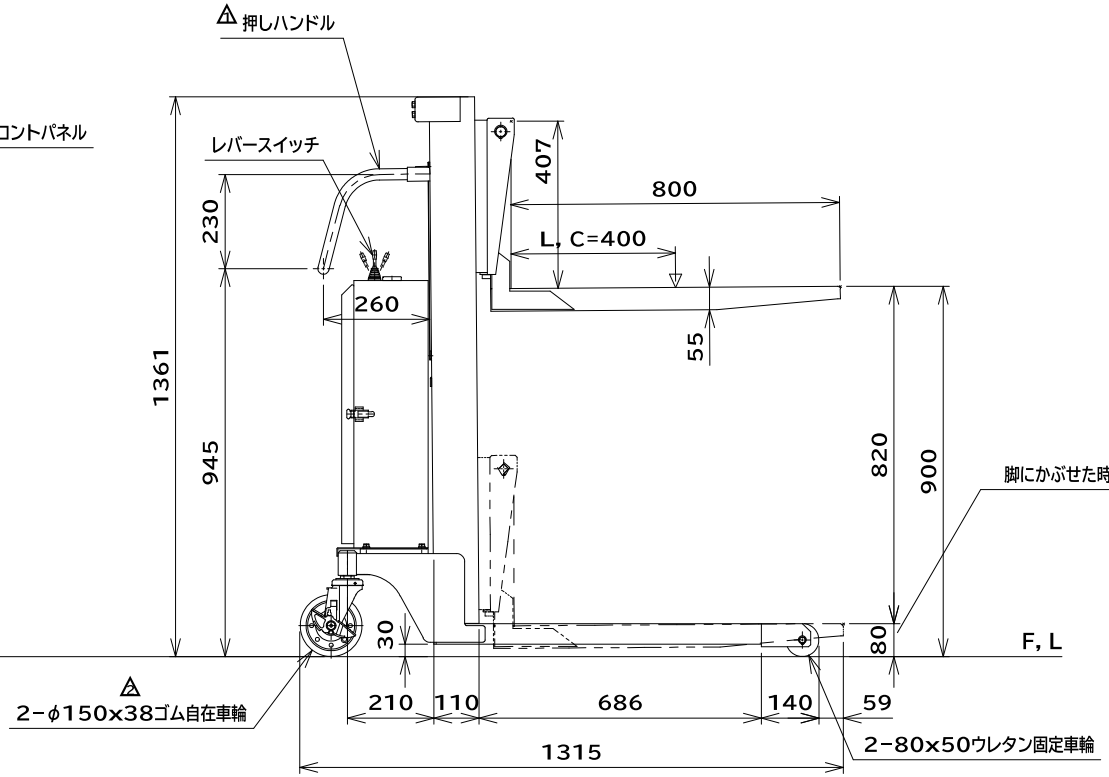

△2 車輪幅変更 2024. 8. 20

△1 メッキ→塗装 2023. 1. 1

仕　様

型　式	GLF-D600-9
許容荷重	600 kg
荷重中心距離（L, C）	400 mm
フォーク最低高サ	80 mm
〃　（脚ニカブセタ時）	93.5 mm
フォーク最高高サ	900 mm
フォークストローク	820 mm
フォーク長サ	800 mm
フォークスライド外幅	218~581 mm
脚ノ内幅	400 mm
脚ノ全外幅	550 mm
脚ノ全高サ	80 mm
外形寸法	655W×1315L×1361H mm
リフト方式	バッテリー油圧式
モーター	D, C12V 0.7KW
バッテリー	EB100
上昇時間，無負荷／負荷	11／15秒
自動充電器（搭載）	入力AC100V
充電器コード	自動巻取り式・長サ2M
バッテリー残量計付	
塗装色	標準色
自　重	166 kg

品　名	ゴールドリフター　バッテリー式	
型　式	GLF-D600-9	
図面番号		
平成22年7月13日		B－4
検　図	作　図	尺　度
		1/15

東正車輌株式会社