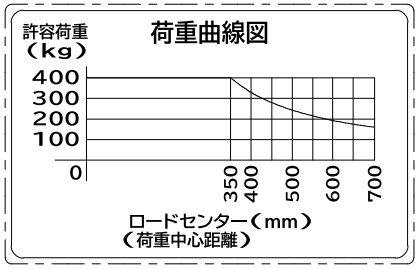


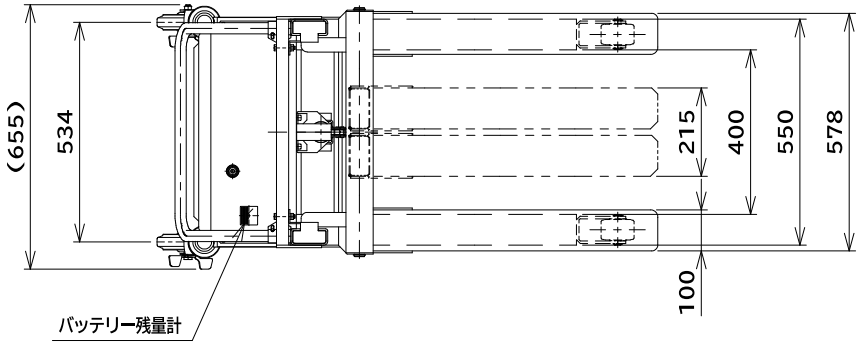


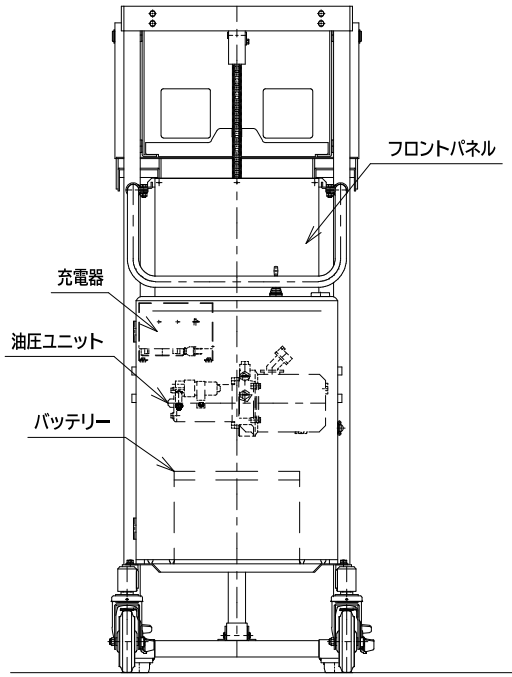


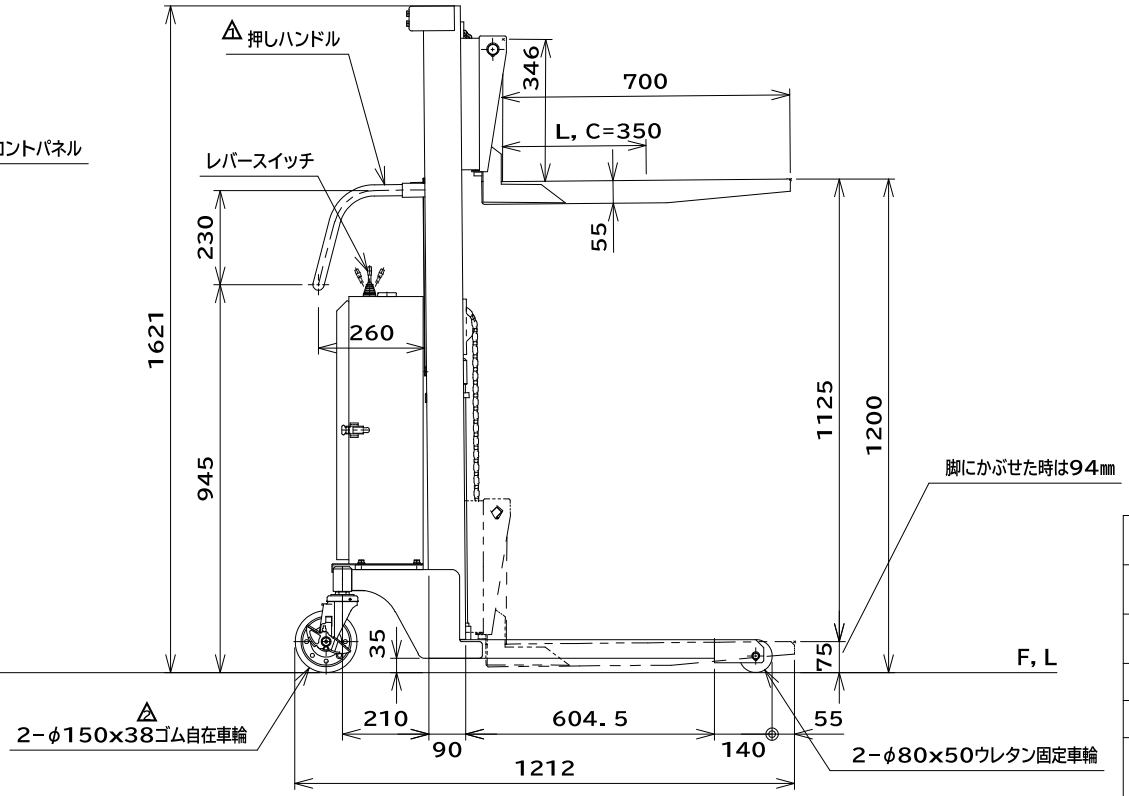


## 仕　様

| | |
|---|---|
| 型　式 | GLF-D400-12 |
| 許容荷重 | 400 kg |
| 荷重中心距離（L, C） | 350 mm |
| フォーク最低高サ | 75 mm |
| 〃　（脚ニカブセタ時） | 94 mm |
| フォーク最高高サ | 1200 mm |
| フォークストローク | 1125 mm |
| フォーク長サ | 700 mm |
| フォークスライド外幅 | 215~578 mm |
| 脚ノ内幅 | 400 mm |
| 脚ノ全外幅 | 550 mm |
| 脚ノ全高サ | 80 mm |
| 外形寸法 | 655W×1212L×1621H mm |
| リフト方式 | バッテリー油圧式 |
| モーター | D, C12V 0.7KW |
| バッテリー | EB65 |
| 上昇時間，無負荷／負荷 | 10／14秒 |
| 自動充電器（搭載） | 入力AC100V |
| 充電器コード | 自動巻取り式・長サ2M |
| バッテリー残量計付 | |
| 塗装色 | 標準色 |
| 自　重 | 143 kg |

| | | |
|---|---|---|
| 品　名 | ゴールドリフター　バッテリー式 | |
| 型　式 | GLF-D400-12 | |
| 図面番号 | | |
| 平成22年7月13日 | | B－4 |
| 検　図 | 作　図 | 尺　度 |
| | | 1/15 |

2 車輪幅変更 2024. 8. 20

1 メッキ→塗装 2023. 1. 1

東正車輌株式会社