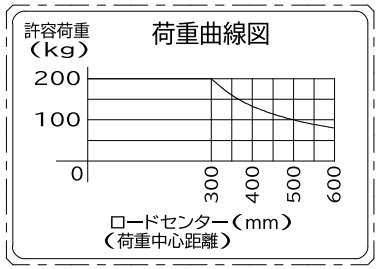

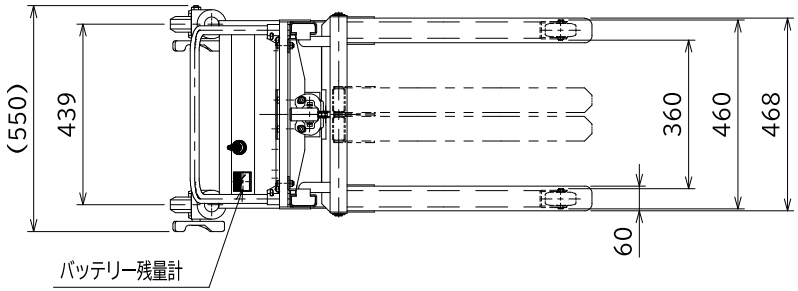

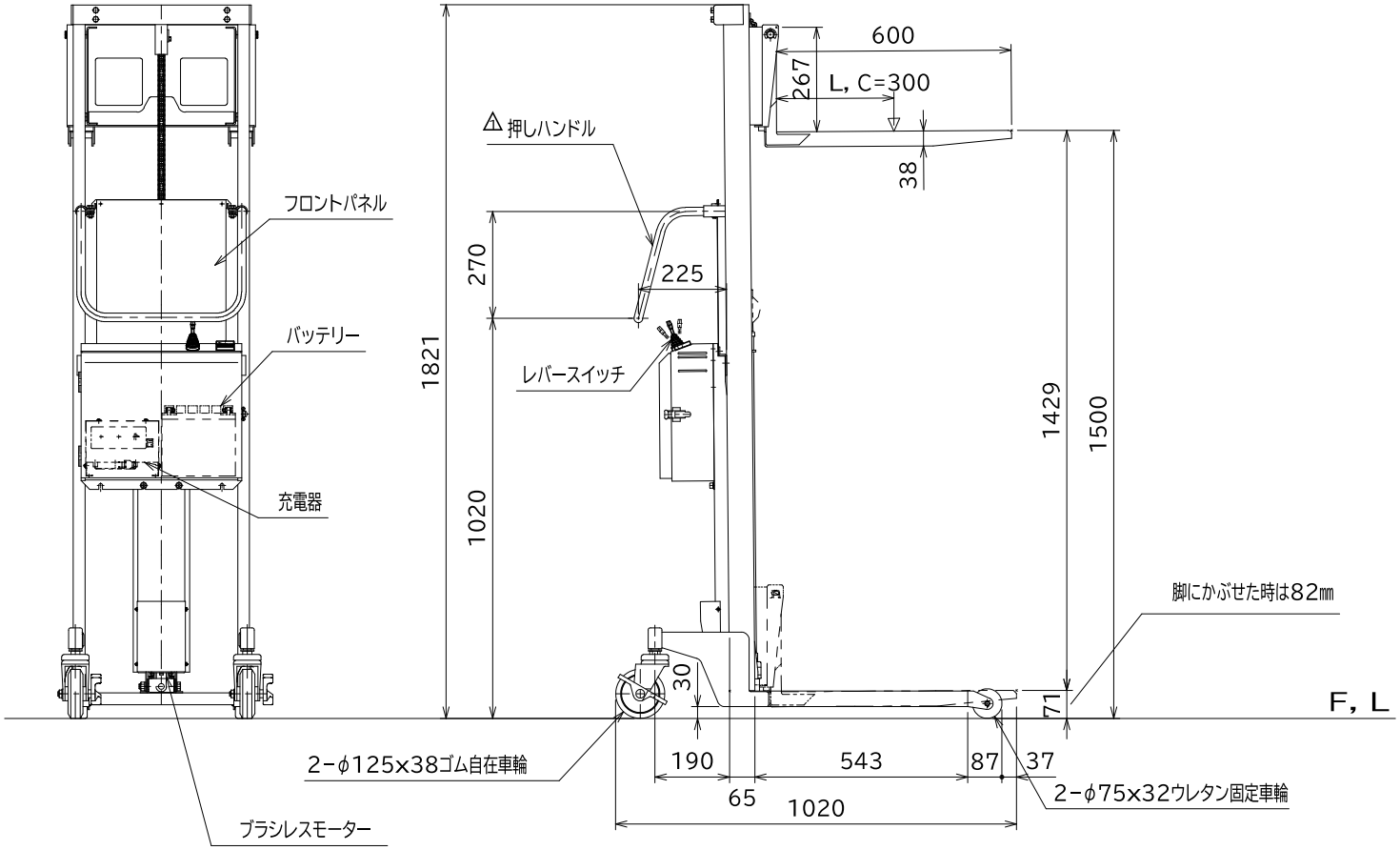

⚠ メッキ→塗装 2023. 1. 1

仕　様

型　式	GLF-B200-15
許容荷重	200 kg
荷重中心距離（L, C）	300 mm
フォーク最低高サ	71 mm
〃　（脚ニカブセタ時）	82 mm
フォーク最高高サ	1500 mm
フォークストローク	1429 mm
フォーク長サ	600 mm
フォークスライド外幅	130~468 mm
脚ノ内幅	360 mm
脚ノ全外幅	460 mm
脚ノ全高サ	75 mm
外形寸法	550W×1020L×1821H mm
リフト方式	ボールネジ式
モーター	ブラシレス
バッテリー	30A19L
上昇時間，無負荷／負荷	24／24秒
自動充電器（搭載）	入力AC100V
充電器コード	自動巻取リ式・長サ2M
バッテリー残量計付	
塗装色	標準色
自　重	82 kg

品　名	ゴールドリフター　ボールネジ式	
型　式	GLF-B200-15	
図面番号		
平成30年10月10日		B－4
検　図	作　図	尺　度
		1/15

東正車輌株式会社