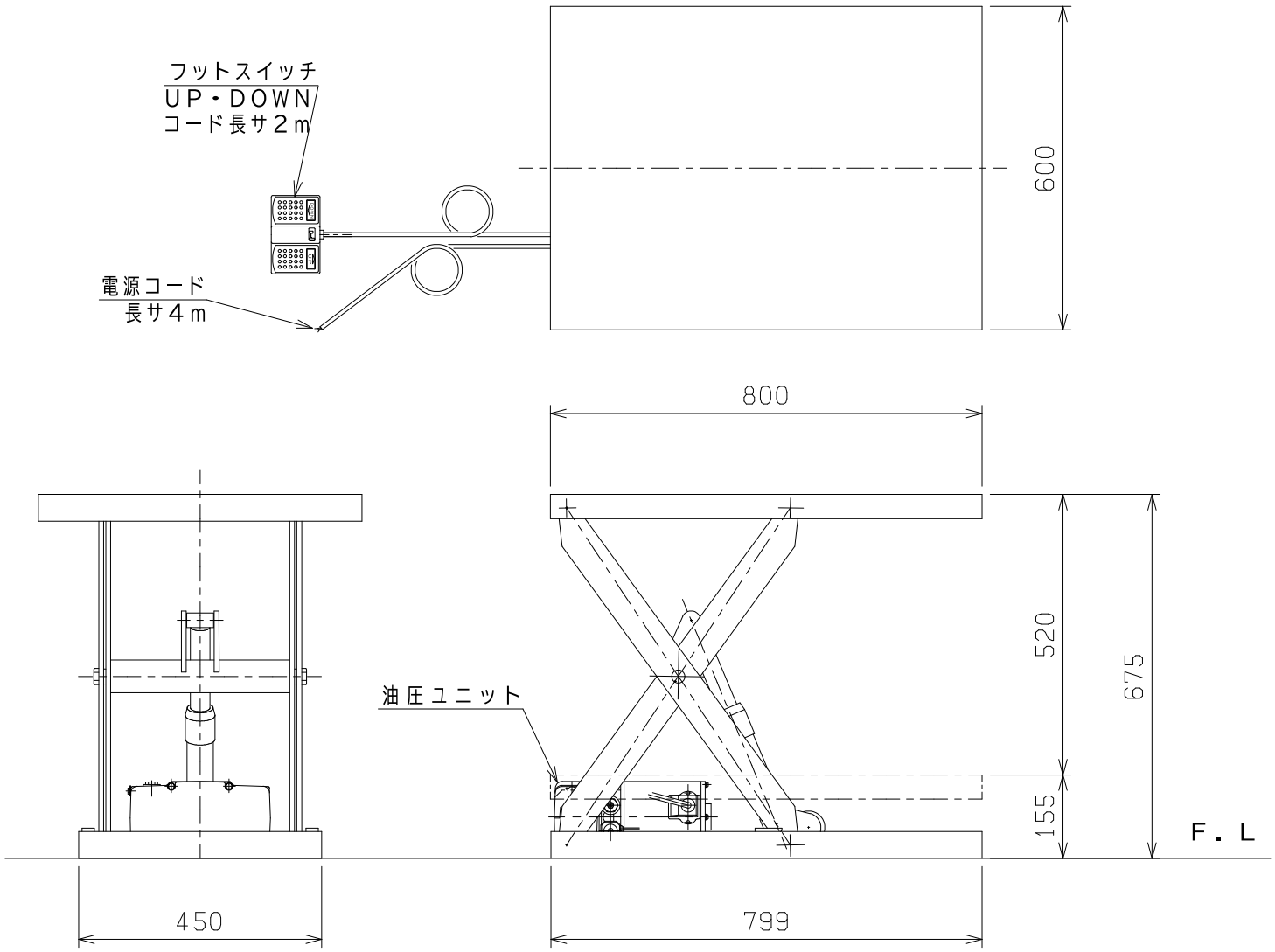

仕　様

型　式	GLE-300-0608
積載荷重	300 Kg
テーブル寸法	600L×800W mm
テーブル高サ	155~675 mm
ストローク	520 mm
全　長	800 mm
全　巾	600 mm
全　高	155 mm
リフト方式	電動油圧式
操作方式	フットスイッチ
モーター	AC200V，3相、0．55KW
電源コード	長サ 4 m
上昇時間	9sec/50HZ，8sec/60HZ
上昇端リミットスイッチ付	

自　重	78 Kg
塗装色（マンセル値）	10R4／13

特記：油圧シリンダーに低圧戻りホースの追加。

品　名	ゴールドリフター	
型　式	GLE-300-0608	
図面番号		
2024年 5月30日		B－4
検　図	作　図	尺　度
		1／10

東正車輌株式会社