別置き型油圧ユニット

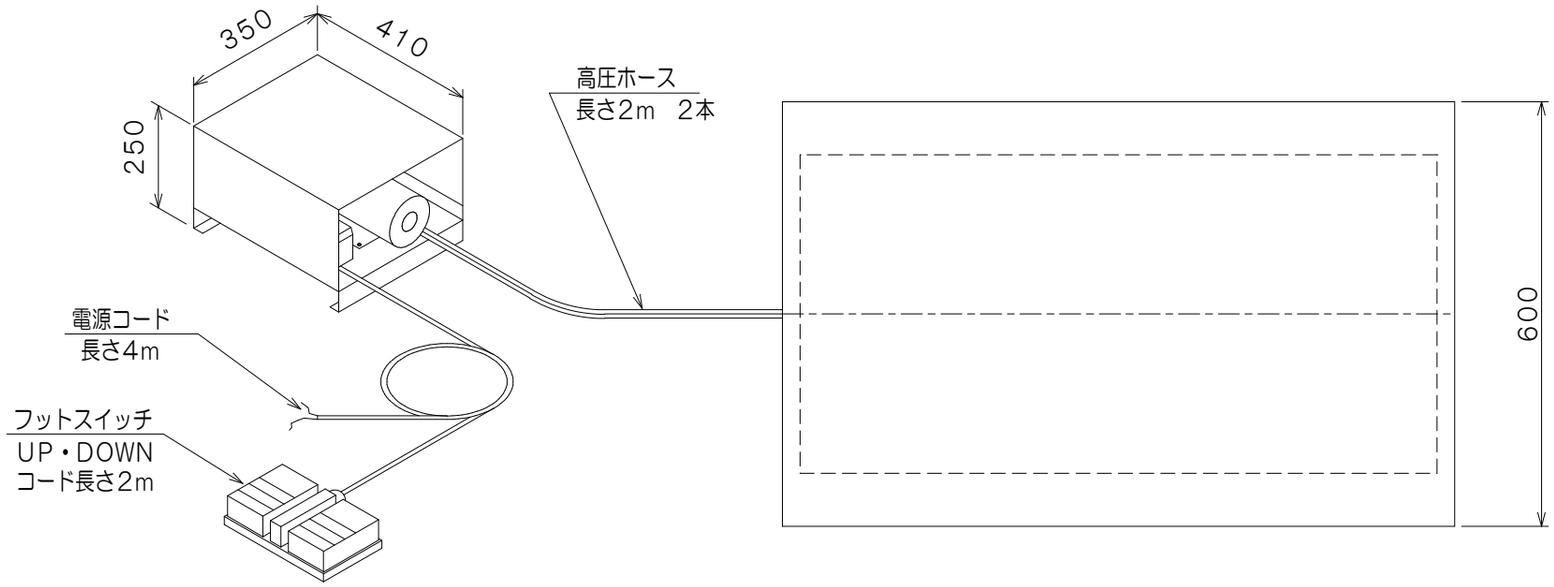

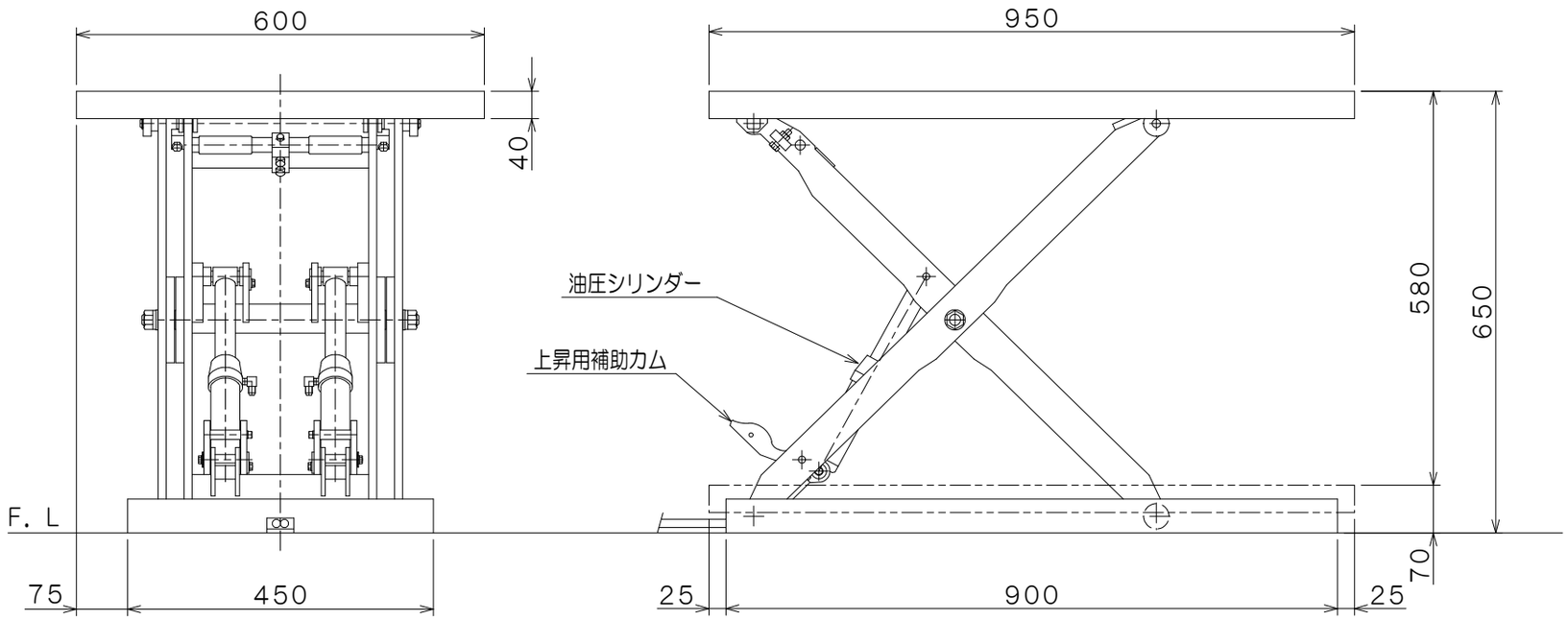

仕　様

型　式	GLB−250−0609	
均等荷重	250	Kg
テーブル寸法	950L×600W	mm
テーブル高サ	70～650	mm
ストローク	580	mm
全　長	950	mm
全　巾	600	mm
全　高	70	mm
リフト方式	電動油圧式	
操作方式	フットスイッチ	
モーター	AC200V，3相，0．55KW	
電源コード	長サ4m	
上昇時間	10sec/50HZ，8sec/60HZ	
油圧ユニット別置型		
最大使用頻度：15回／時間		
自　重	115	Kg
塗装色	10R4／13	

品　名	ゴールドリフター（2018～）		
型　式	GLB−250−0609		
図面番号			
部品番号		員数	個／台
材質		日付	17，9，8

承　認	検　図	作　図	尺　度
		橋　本	1／10
			B−4

東正車輌株式会社