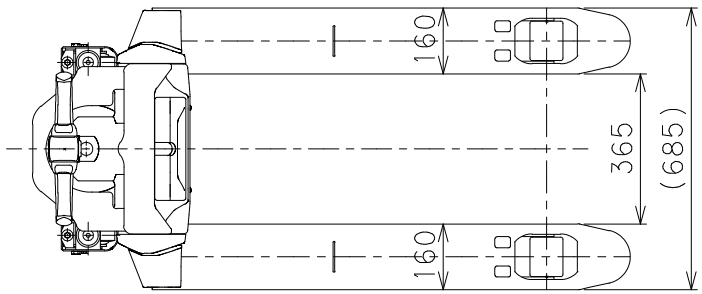

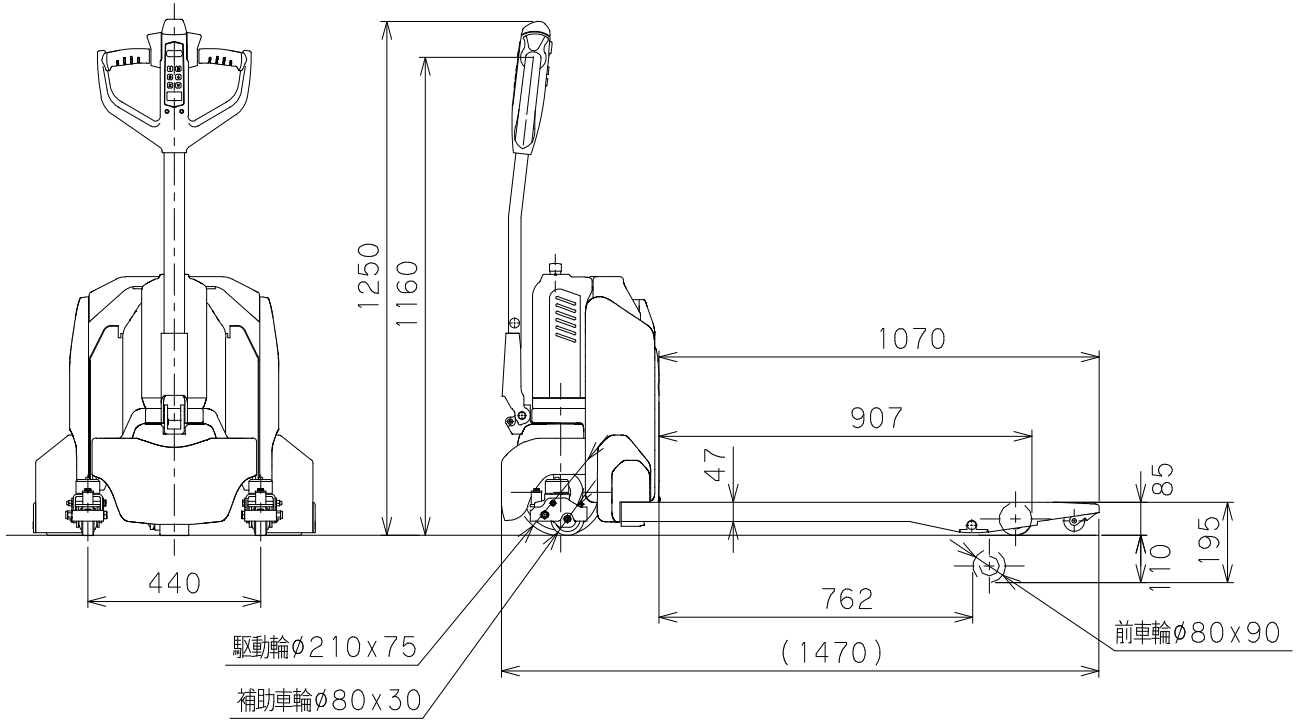

仕　　様		
均等荷重	1200	kg
フォーク長	1070	mm
フォーク高さ	85~195	mm
ストローク	110	mm
フォーク幅	160	mm
フォーク間隔	365	mm
全　　長	1470	mm
全　　幅	685	mm
全　　高	1250	mm
自　　重	133	kg
リフト方式	電動油圧式	
モーター	DC24V、0.5kw	
操作方式	押しボタンスイッチ	
バッテリー	24V20Ah	
充電器	別置き型自動充電器 入力AC100V	
走行方式	電動式	
モーター	DC24V、0.65kw	
操作方式	アクセルレバー操作	
走行速度	0~4.4	km/h

品　名	E-FORK 標準	
型　式	EF-12MC	
図面番号		
2022年7月25日		B-4
検　図	作　図	尺　度
	東	1/15
HAMACO 浜田工業株式会社		