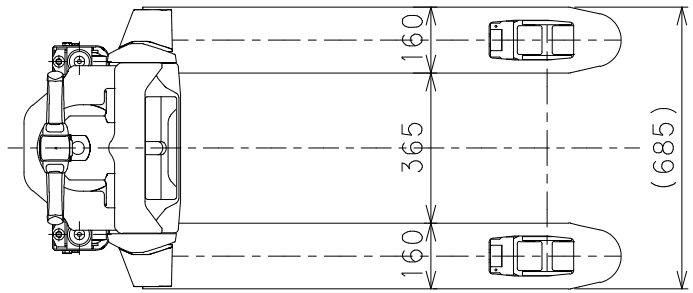

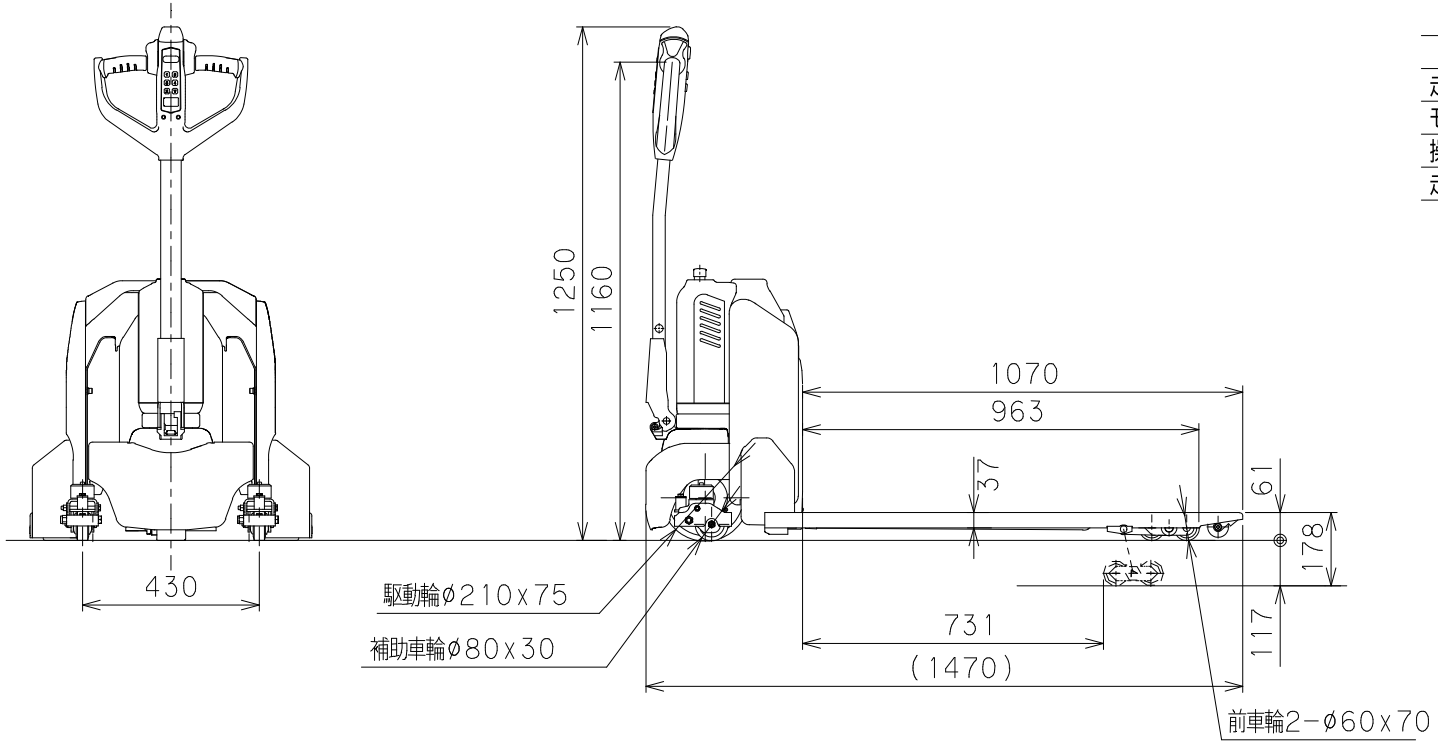

仕様		
均等荷重	1200	kg
フォーク長	1070	mm
フォーク高さ	61~178	mm
ストローク	117	mm
フォーク幅	160	mm
フォーク間隔	365	mm
全長	1470	mm
全幅	685	mm
全高	1250	mm
自重	147	kg
リフト方式	電動油圧式	
モーター	DC24V、0.5kw	
操作方式	押しボタンスイッチ	
バッテリー	24V20Ah	
充電器	別置き型自動充電器 入力AC100V	
走行方式	電動式	
モーター	DC24V、0.65kw	
操作方式	アクセルレバー操作	
走行速度	0~4.4	km/h

品名	E-FORK 低床	
型式	EF-12LTWC	
図面番号		
2022年 7月25日		B-4
検図	作図	尺度
	東	1/15

浜田工業株式会社