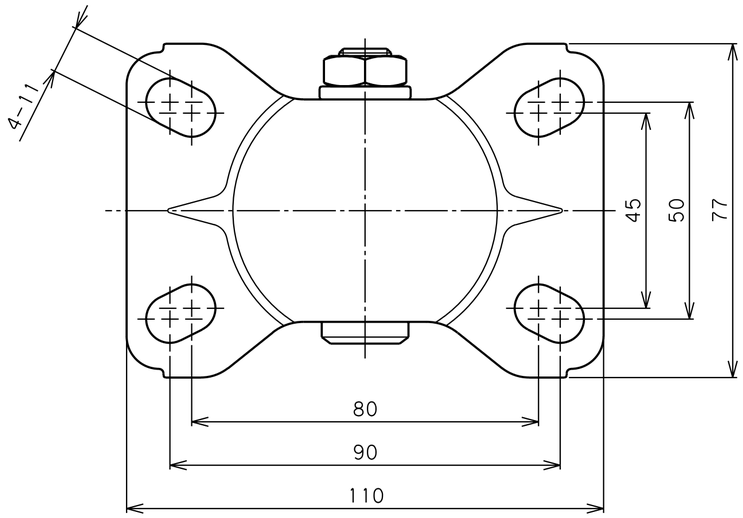

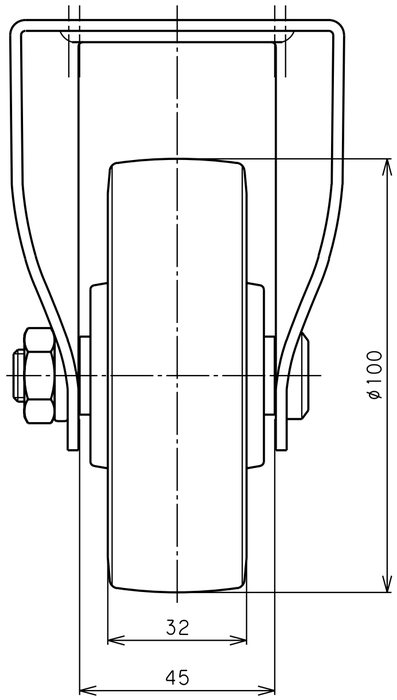

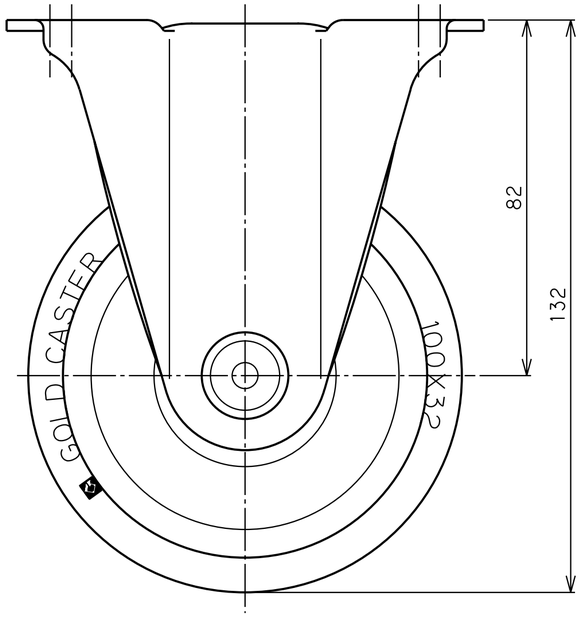

品名	SUS-SK-100 UB	図番	S30H0FGA-C01	GOLD CASTER