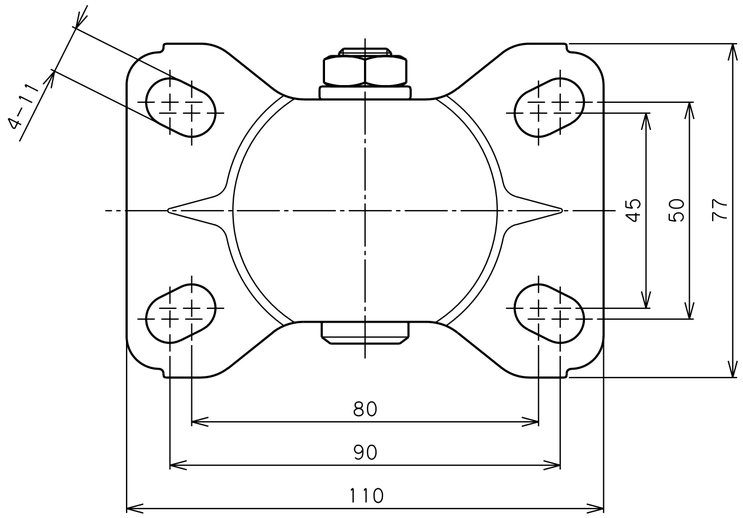


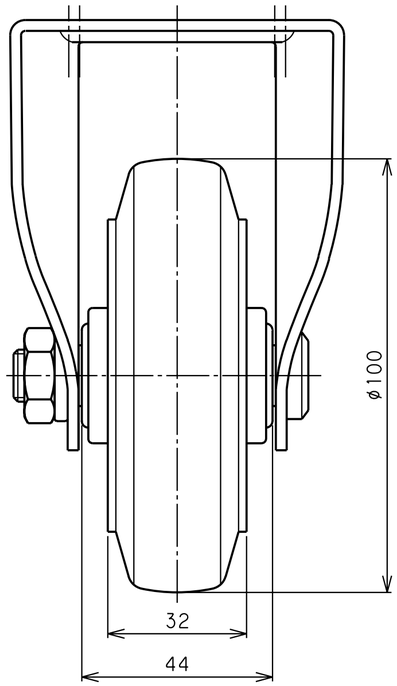


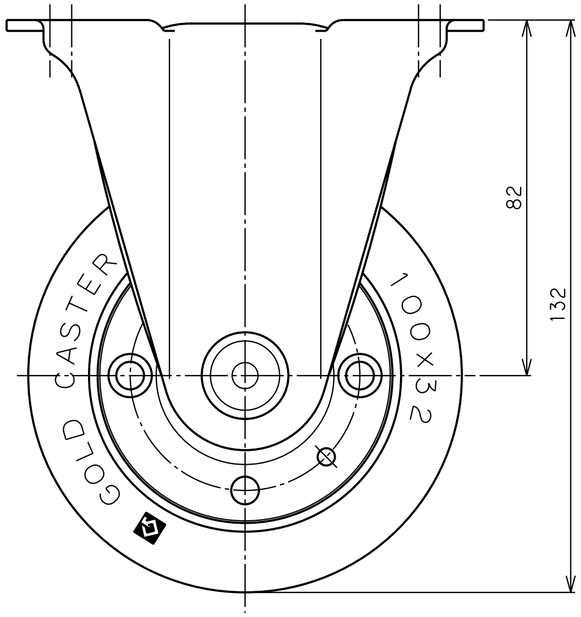


| 品名 | SUS-SK-100 RB | 図番 | S30H0CAA-C01 | GOLD CASTER |
|---|---|---|---|---|