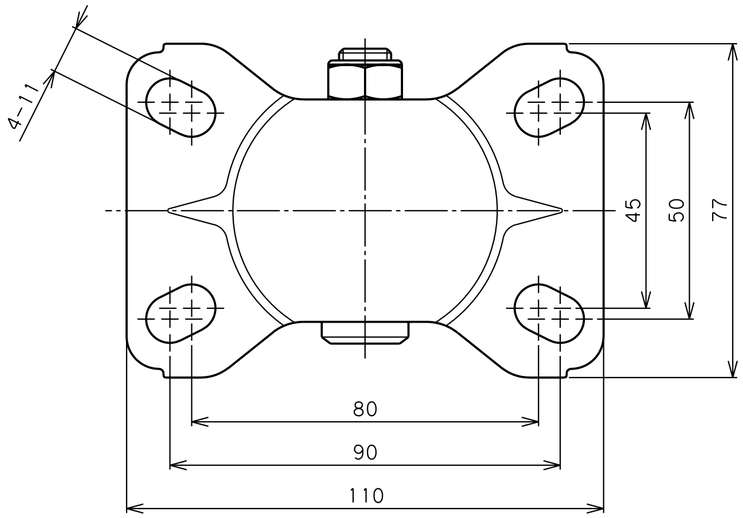

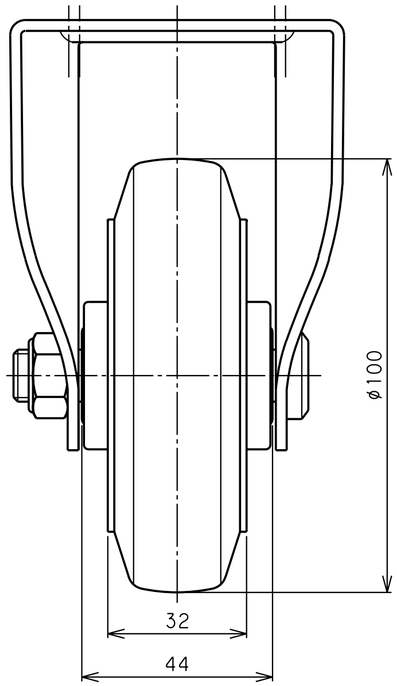

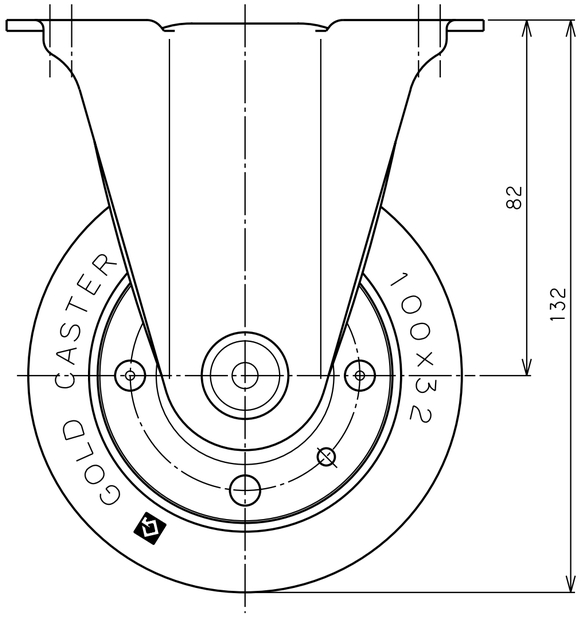

品名	SUS-SK-100 R	図番	S30H01AA-C01	GOLD CASTER