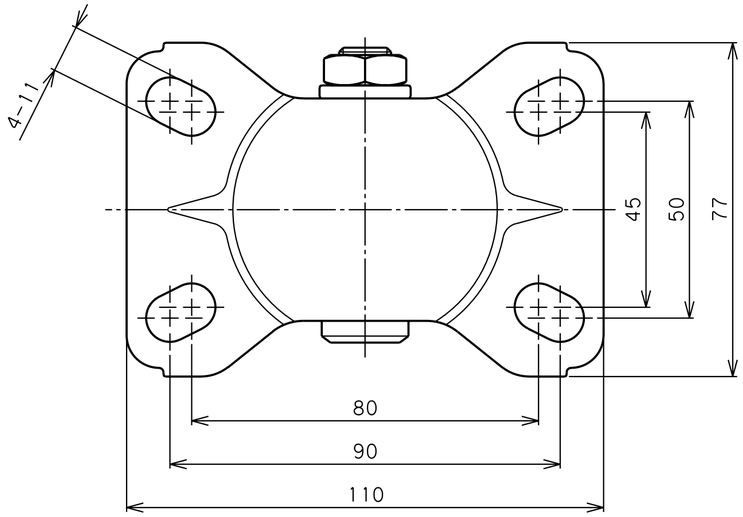

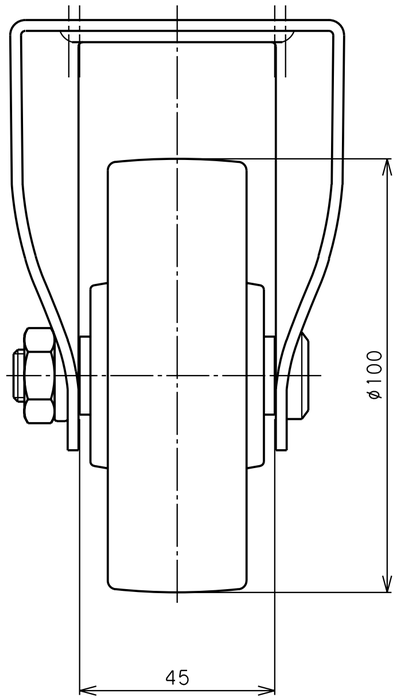

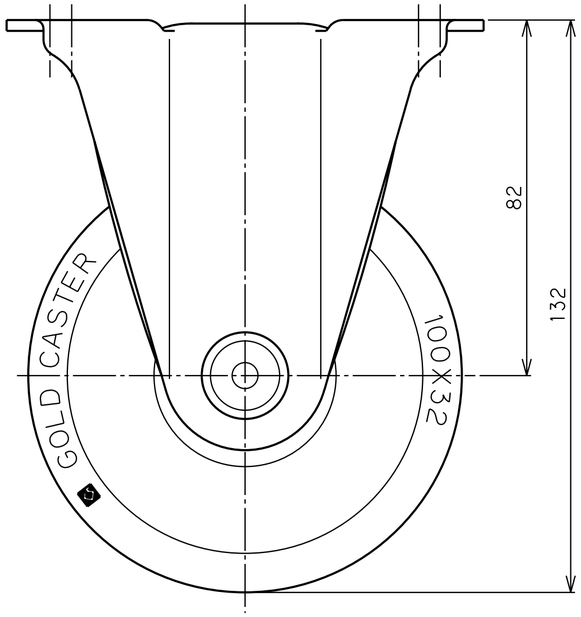

品名	SUS-SK-100 NB	図番	S30H0QFA-C01	GOLD CASTER