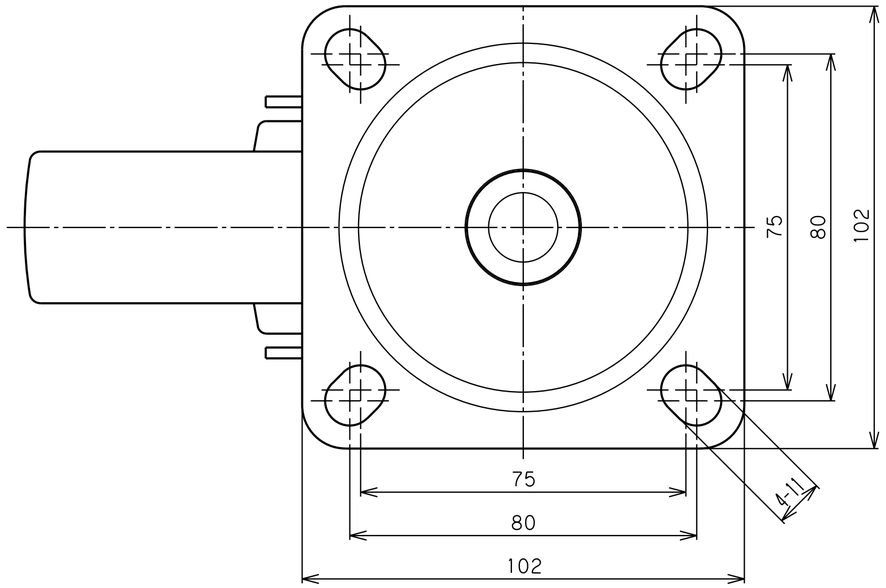

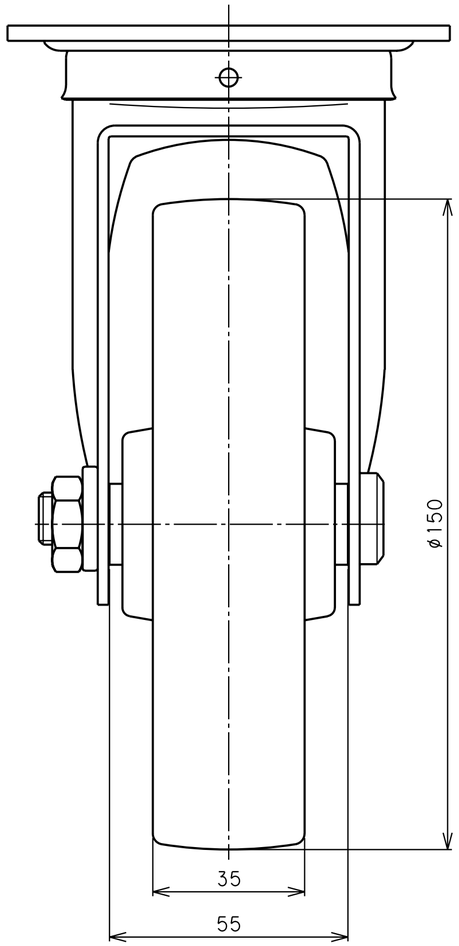

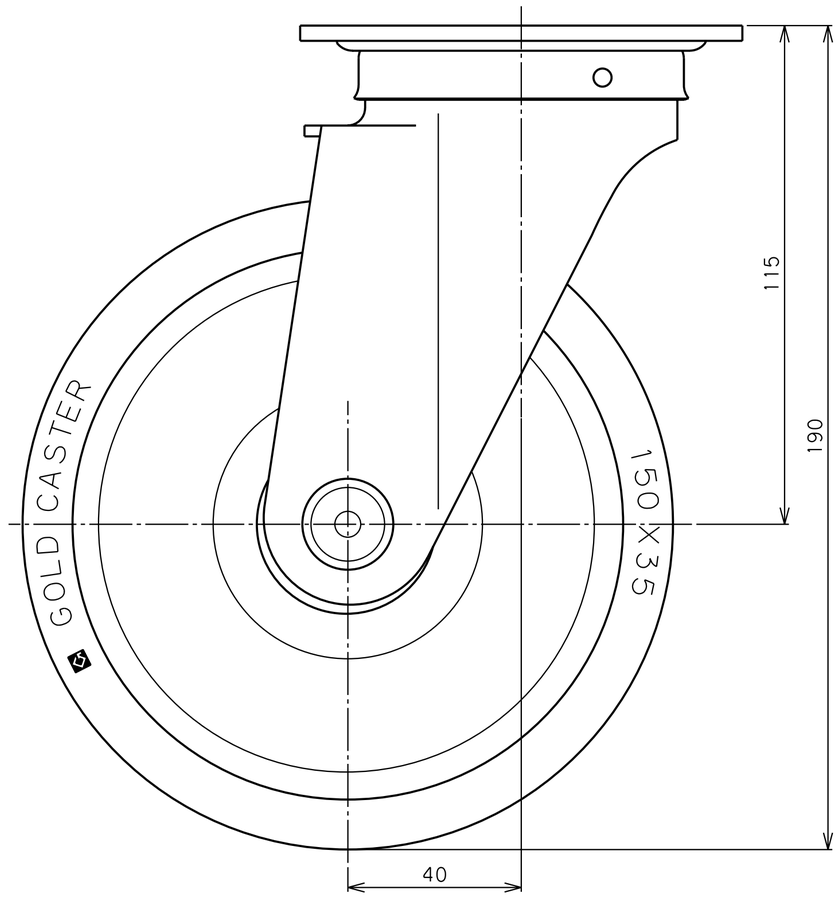

品名	SUS-SJ-150 NB	図番	S40G0QFA-C01	GOLD CASTER