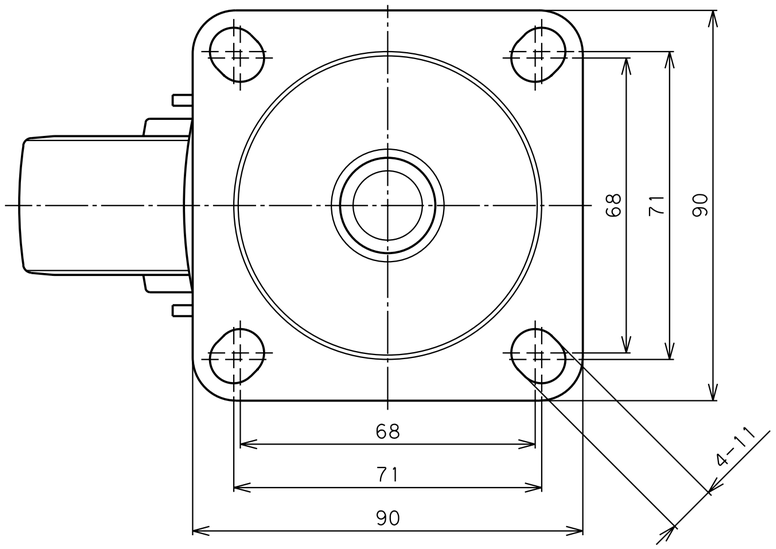

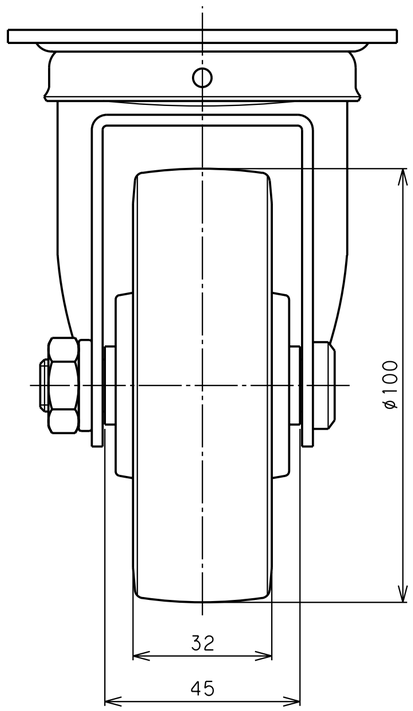

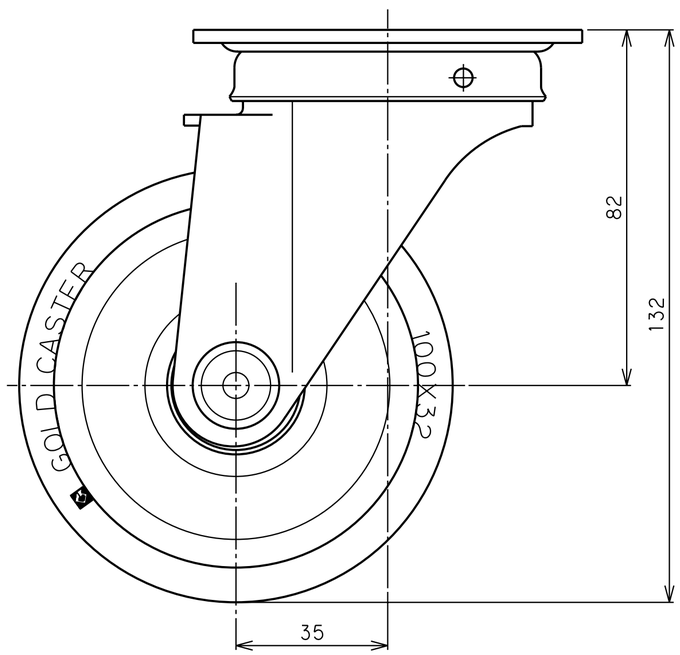

品名	SUS-SJ-100 UB	図番	S30G0FGA-C02	GOLD CASTER