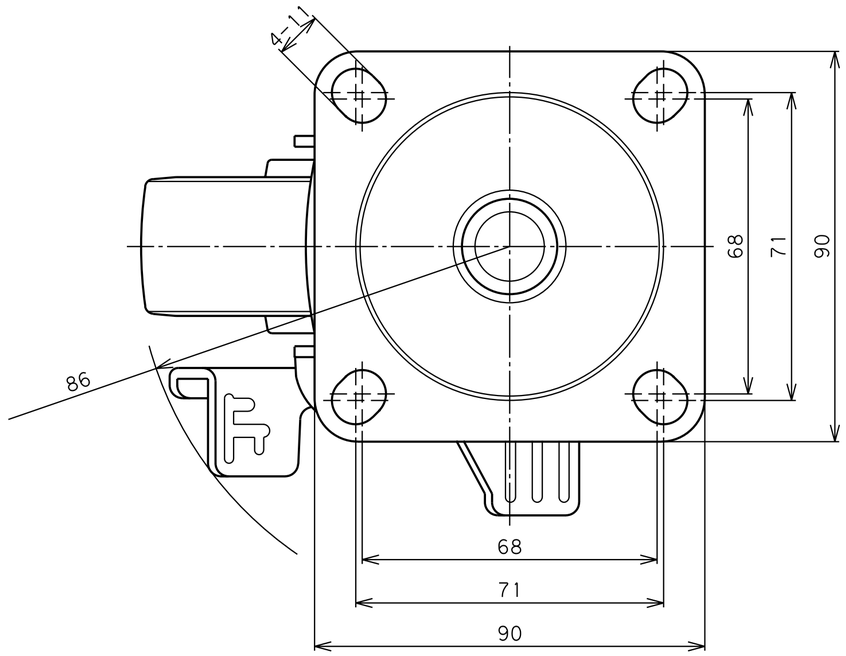

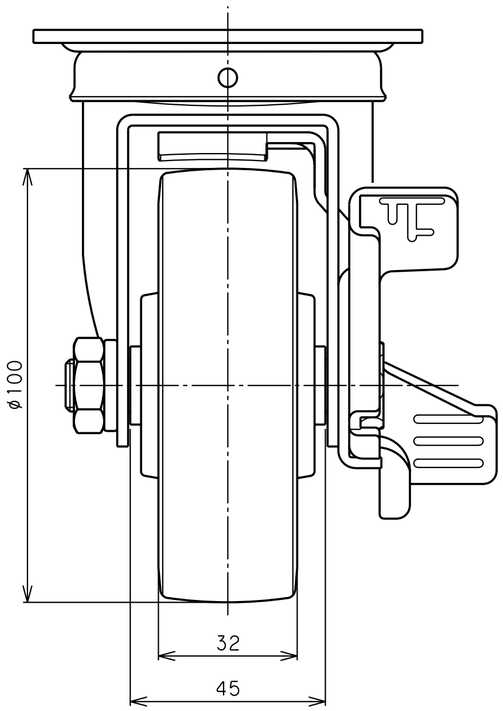

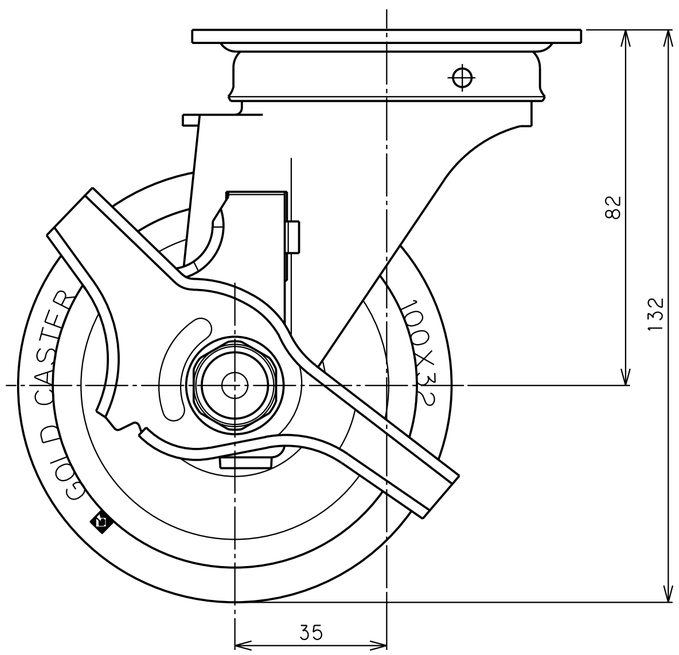

品名	SUS-SJ-100 UB S	図番	S30G1FGA-C02	GOLD CASTER