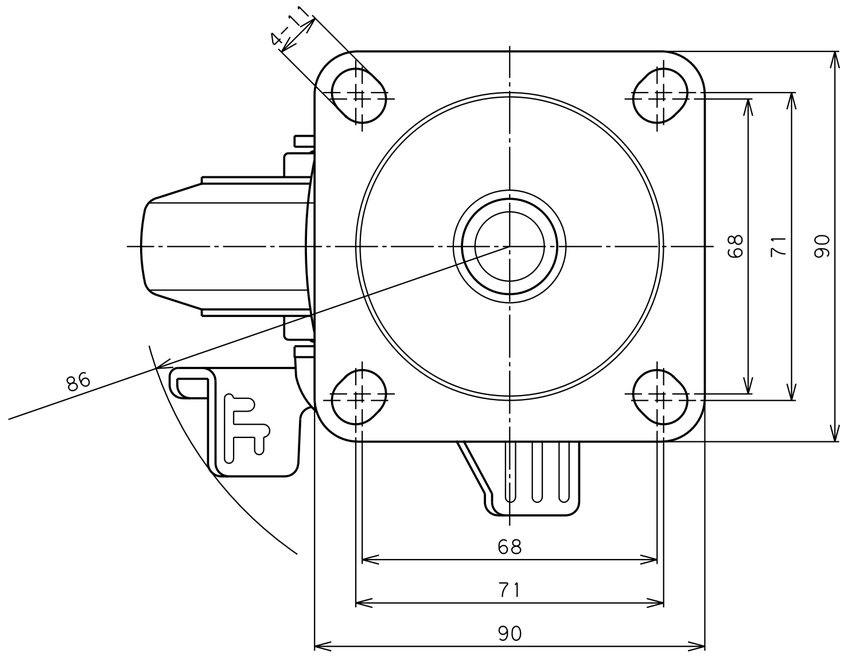

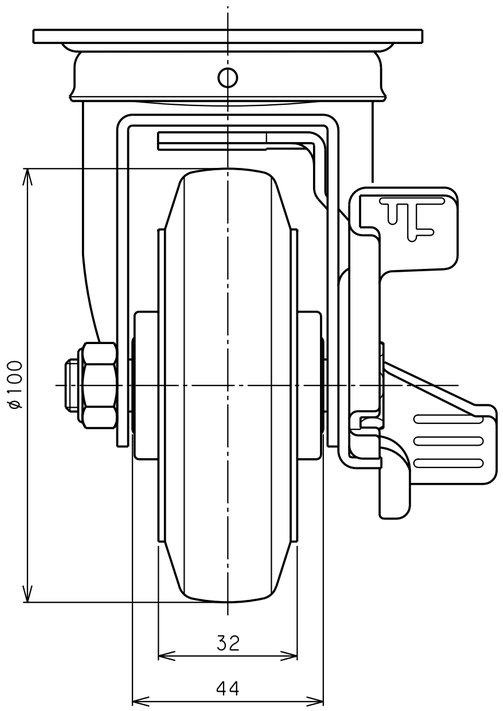

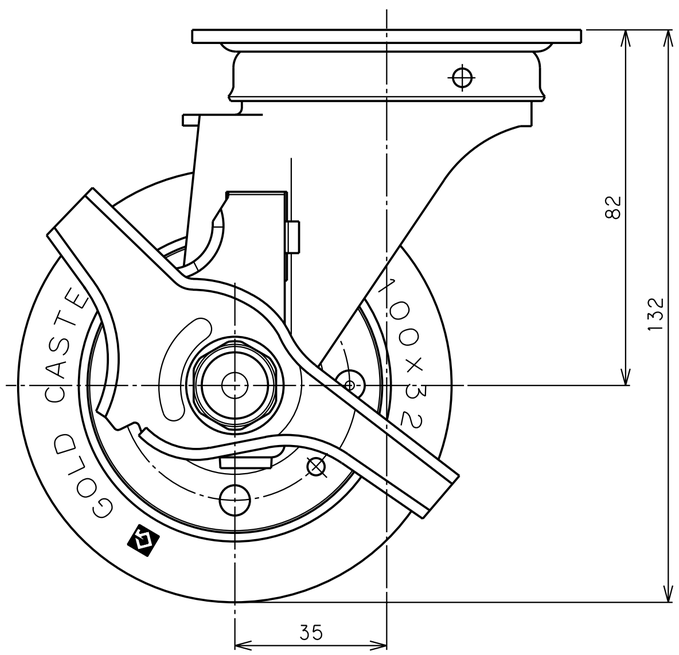

品名	SUS-SJ-100 R S	図番	S30G11AA-C01	GOLD CASTER