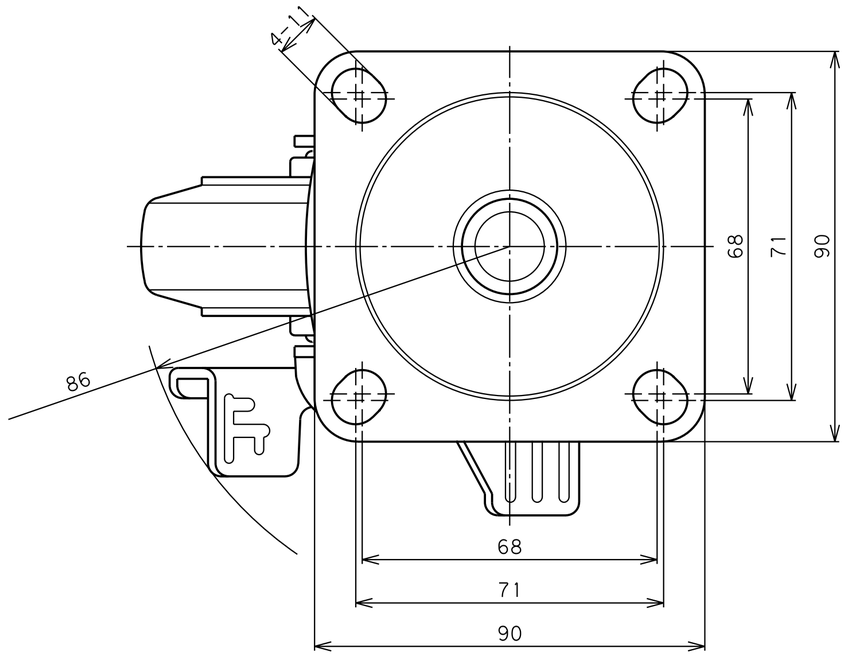

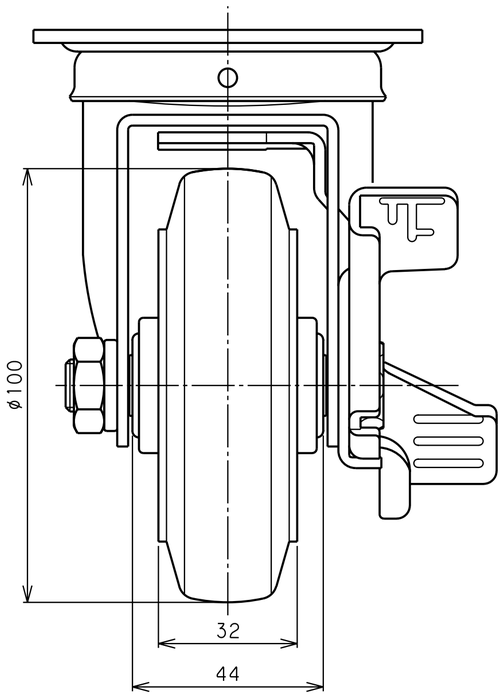

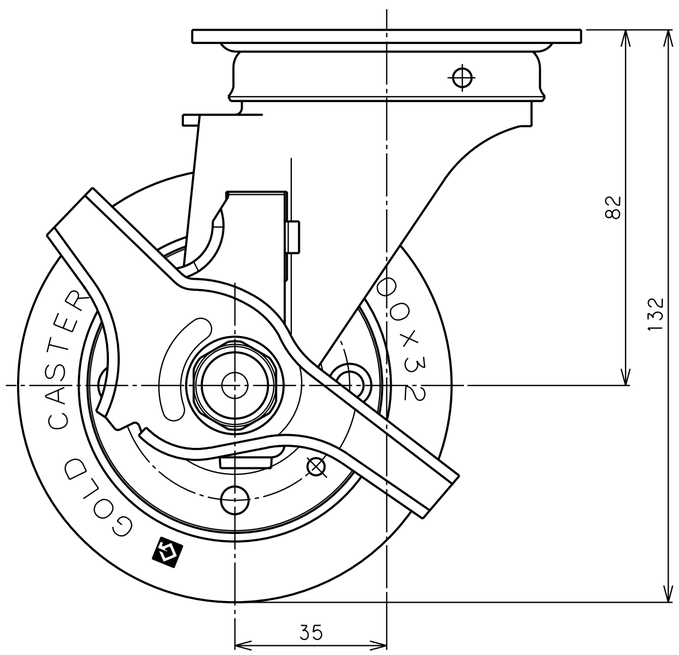

品名	SUS-SJ-100 RB S	図番	S30G1CAA-C01	GOLD CASTER