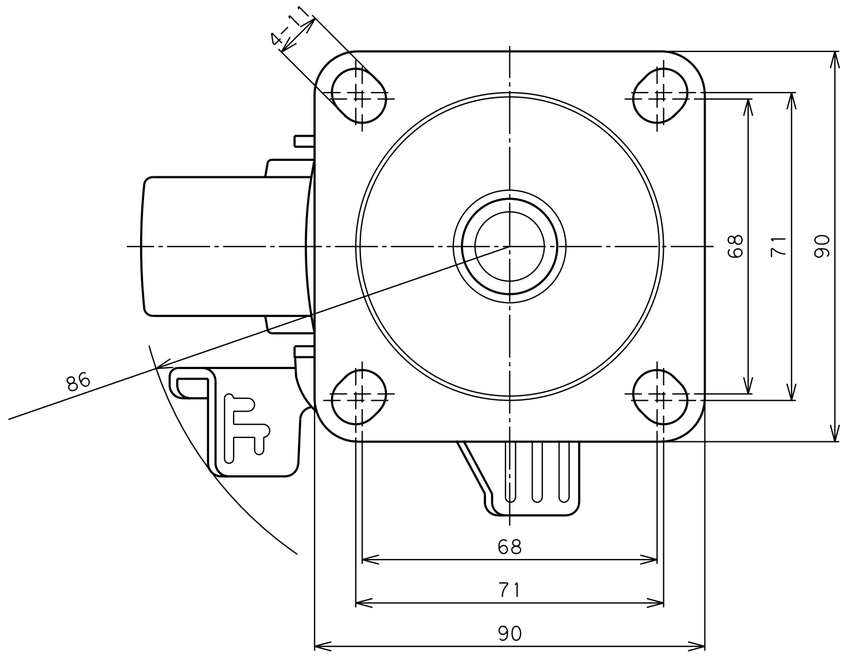

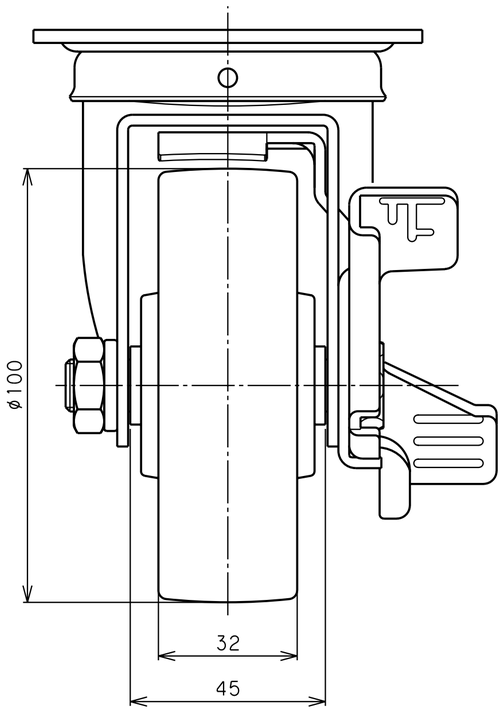

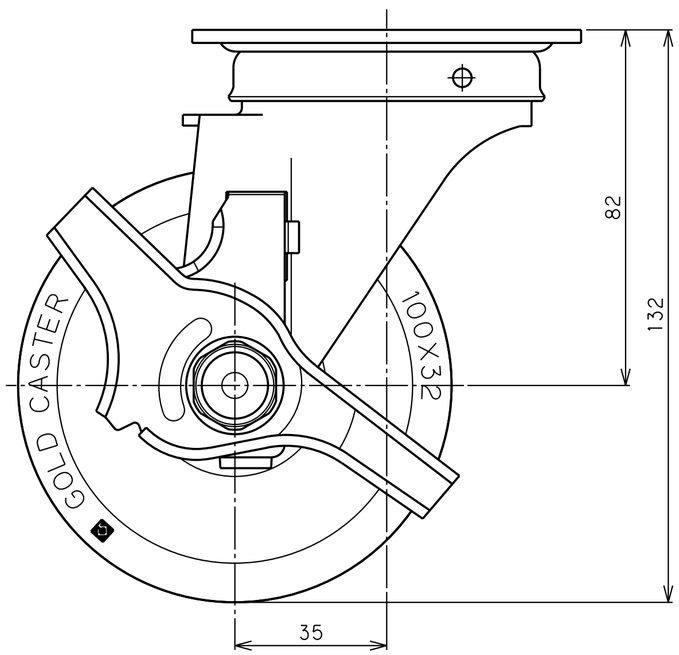

品名	SUS-SJ-100 NB S	図番	S30G1QFA-C01	GOLD CASTER