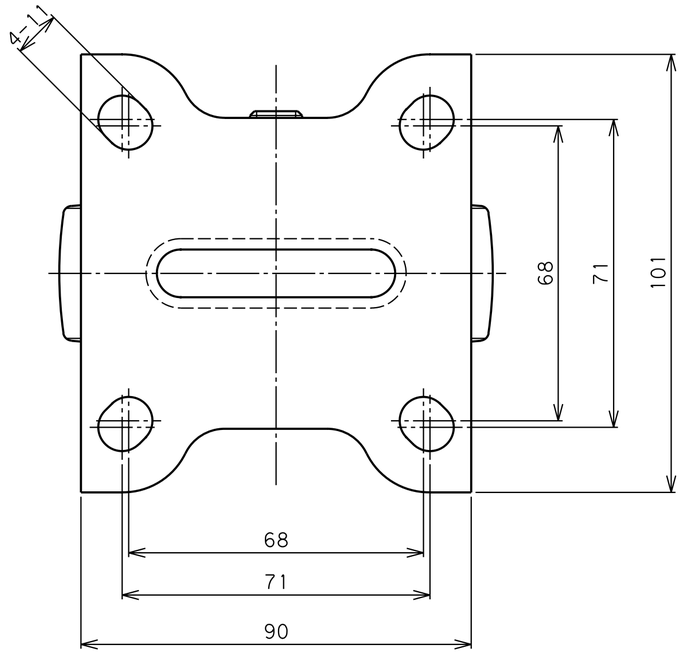

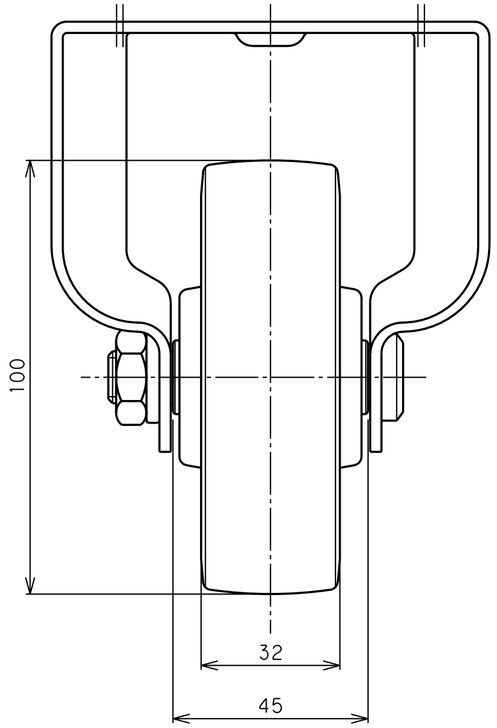

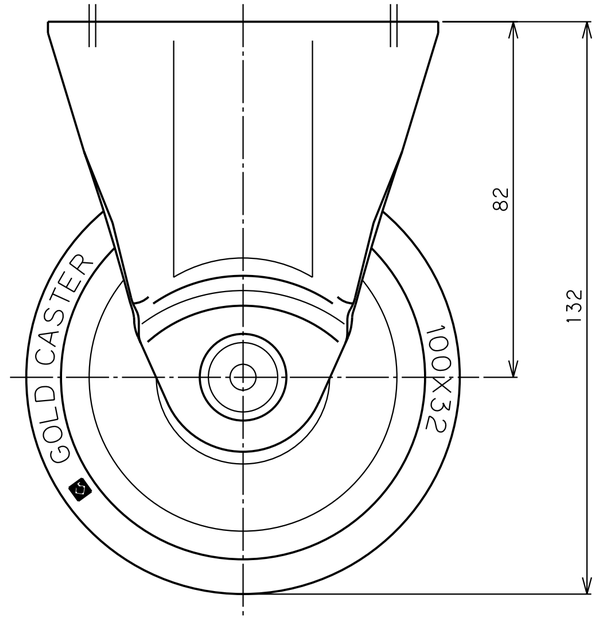

品名	SKP-100 UB	図番	S30C0FAA-C01	GOLD CASTER