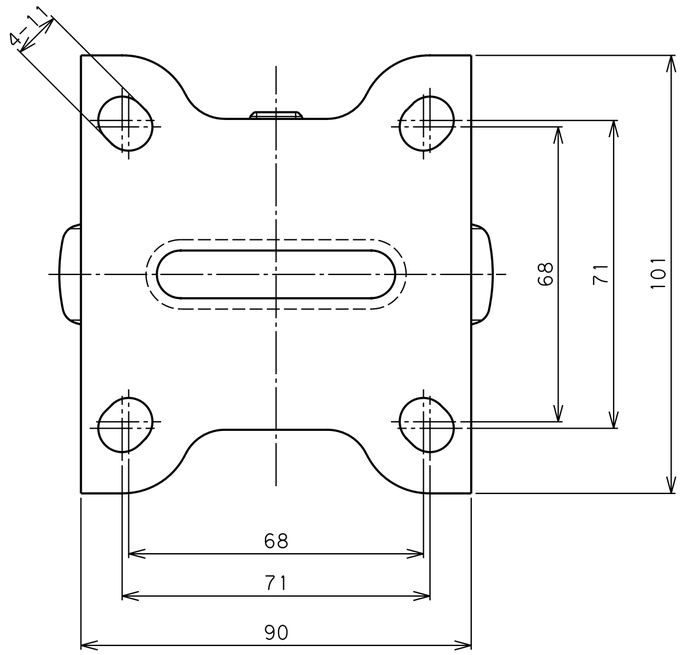

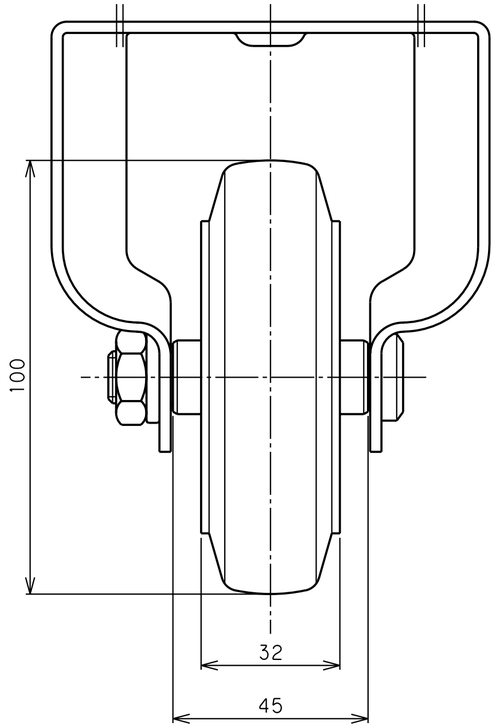

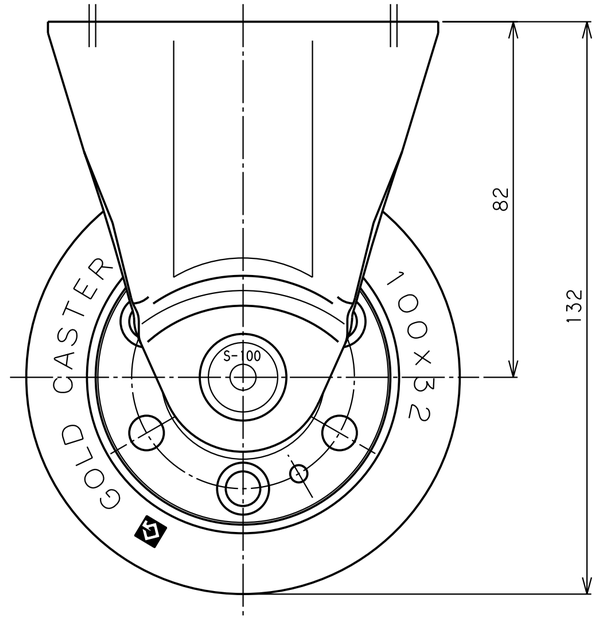

品名	SKP-100 RB	図番	S30C0AAA-C02	GOLD CASTER