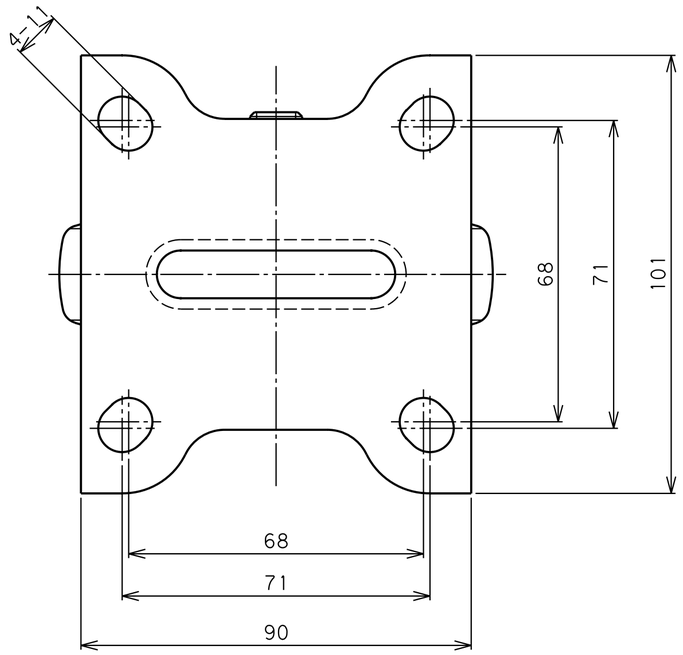

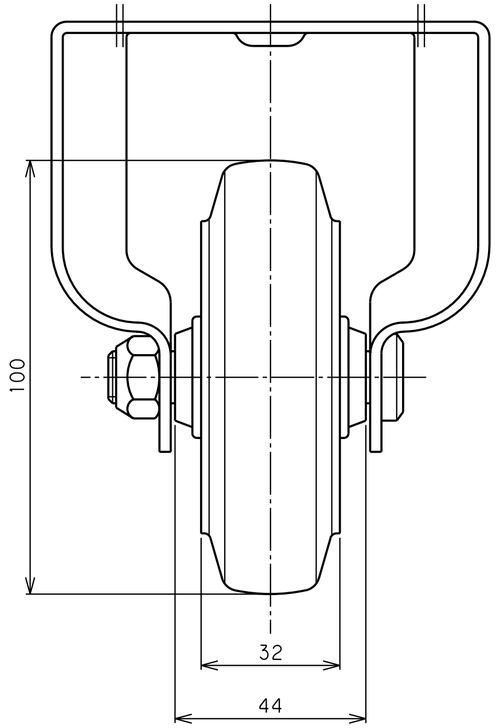

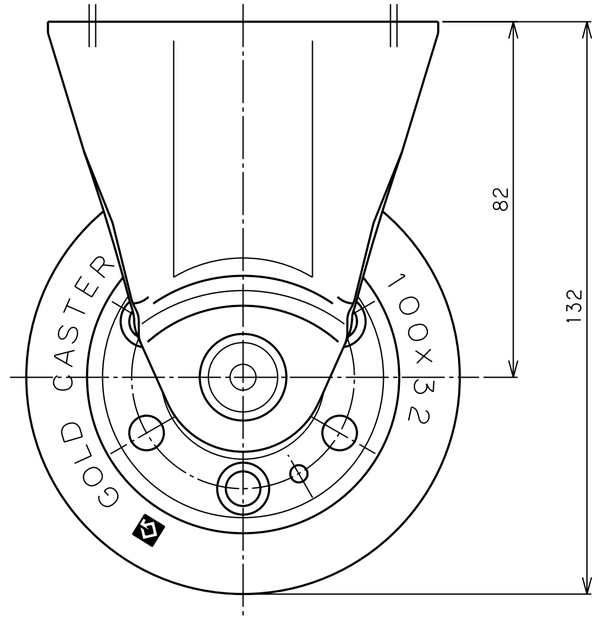

品名	SKP-100 R	図番	S30C0GCA-C01	GOLD CASTER