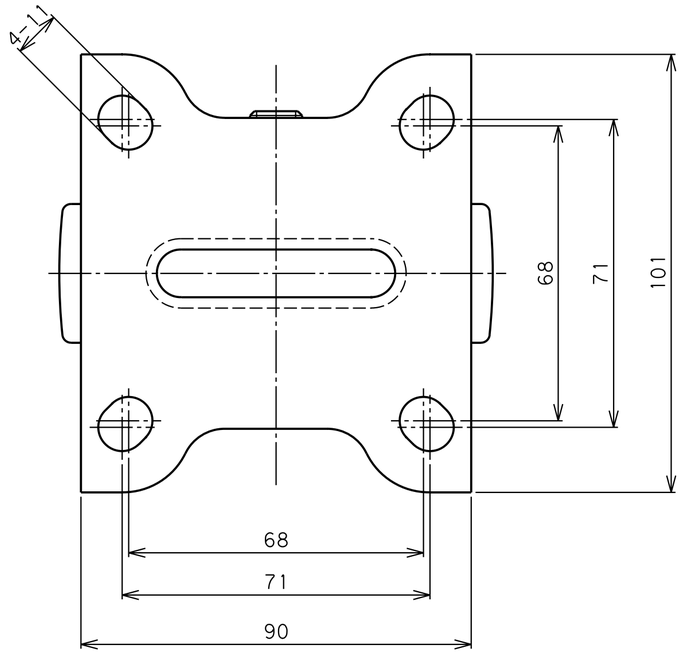

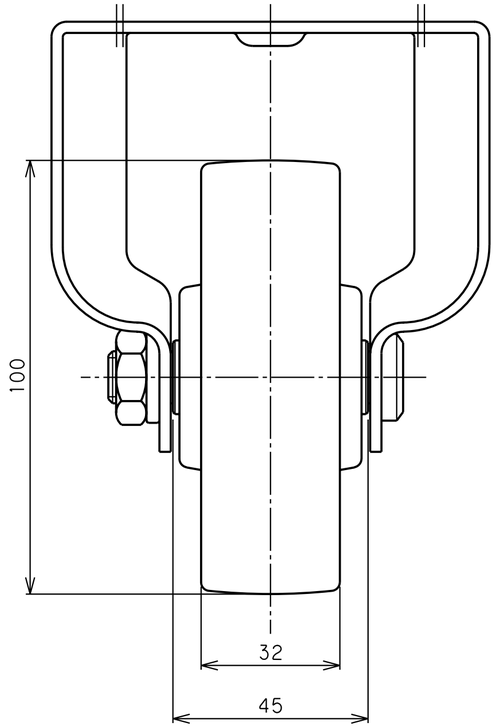

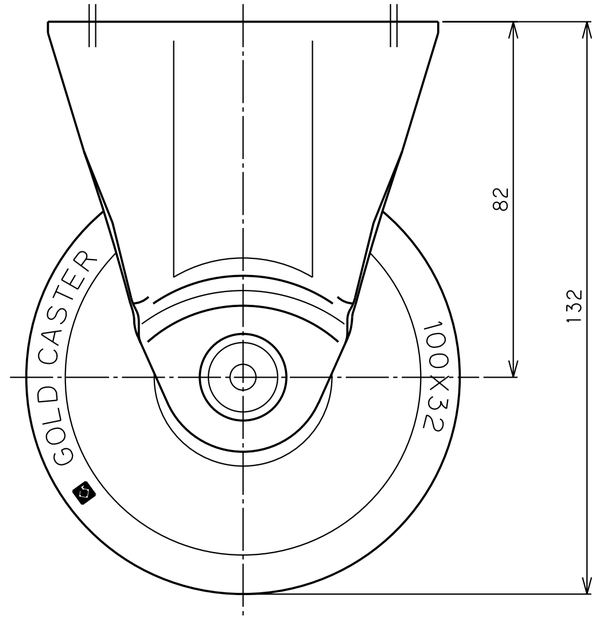

品名	SKP-100 NB	図番	S30C0QAA-C01	GOLD CASTER