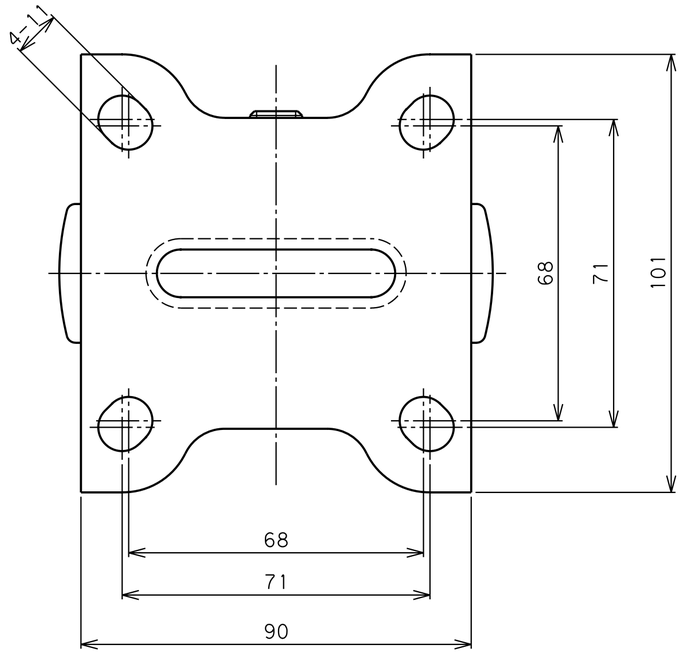

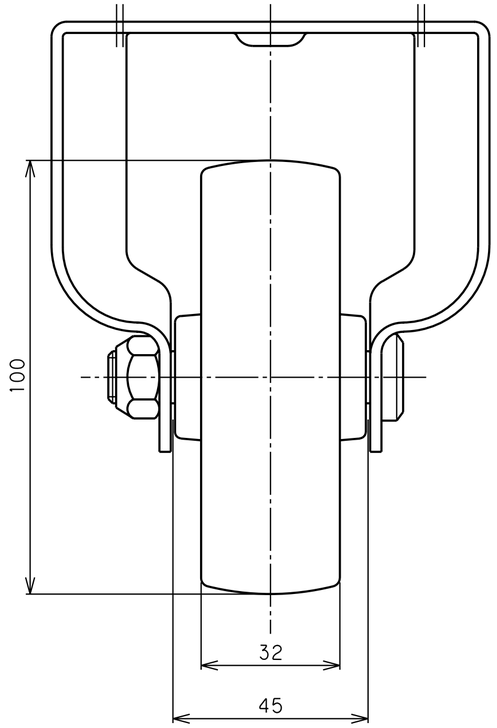

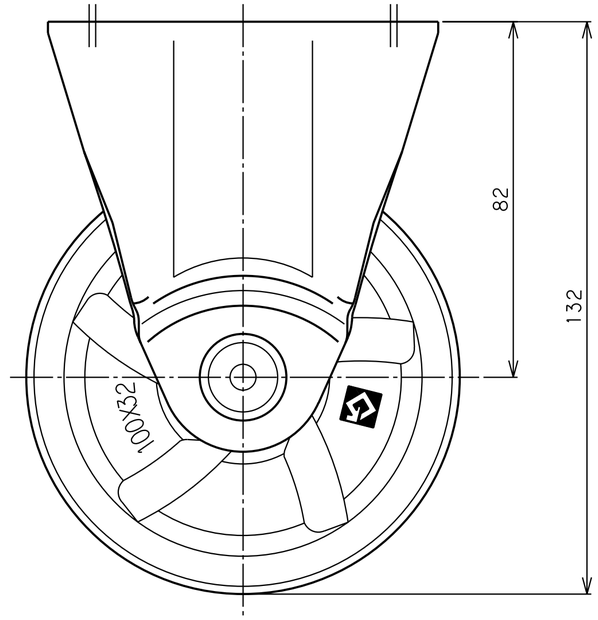

品名	SKP-100 N	図番	S30C0UAA-C01	GOLD CASTER