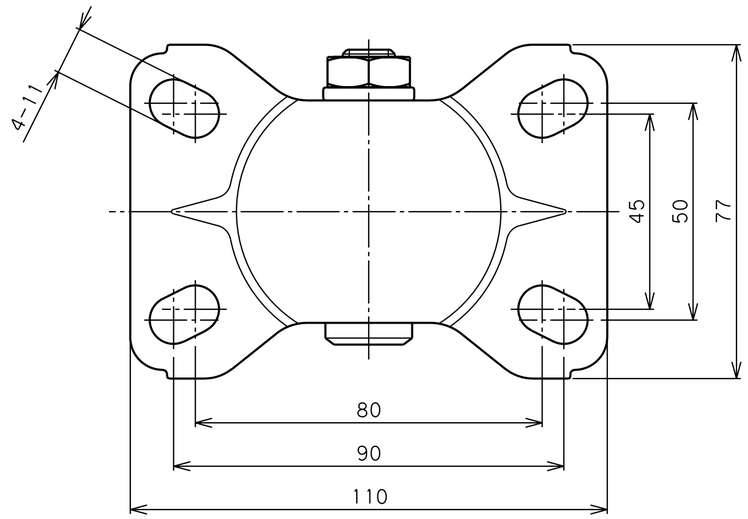

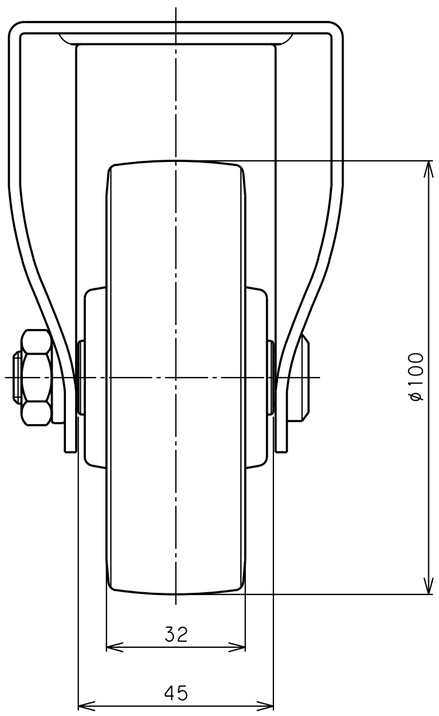

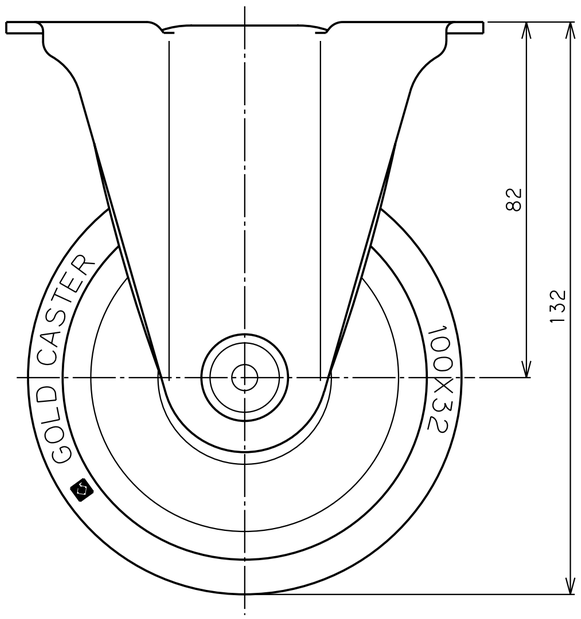

品名	SK-100 UB	図番	S30B0FAA-C02	GOLD CASTER