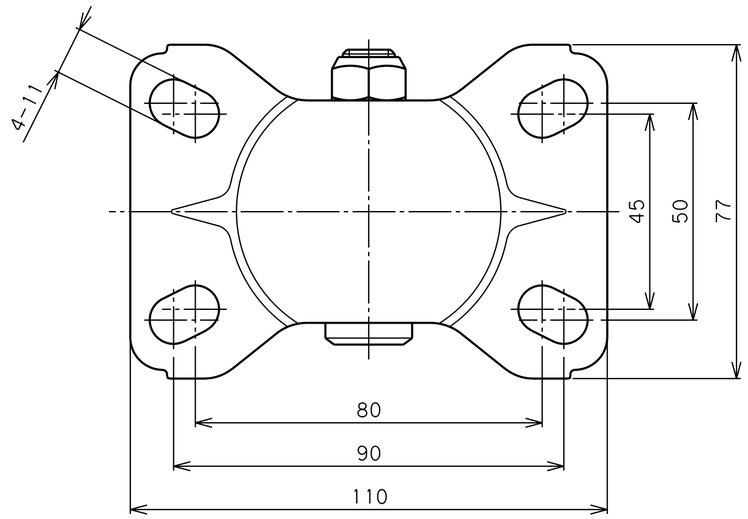

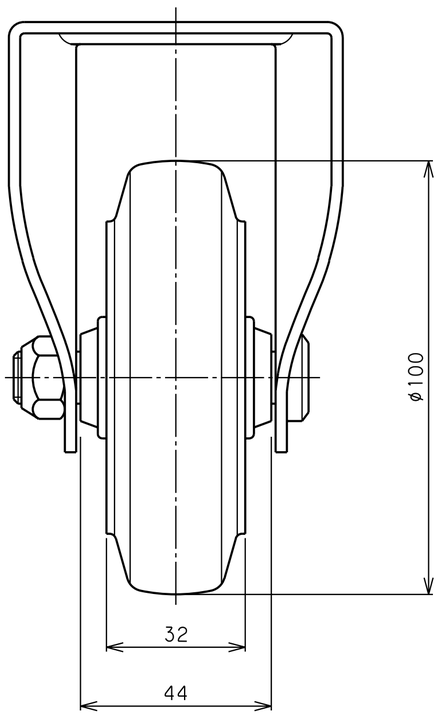

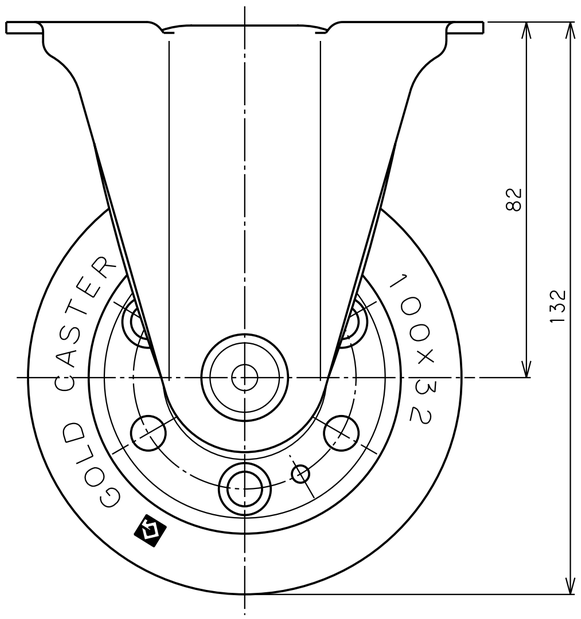

品名	SK-100 R	図番	S30B0GCA-C01	GOLD CASTER