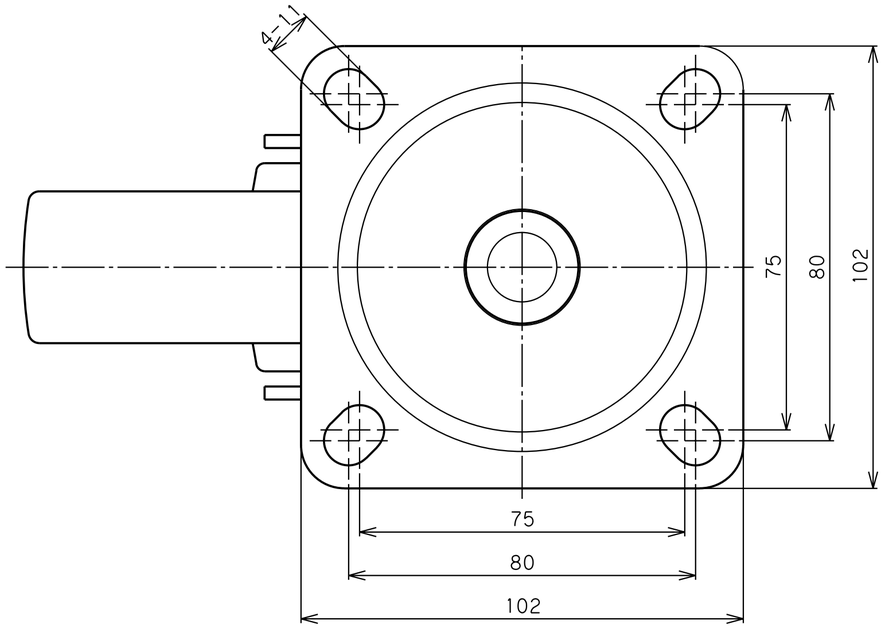

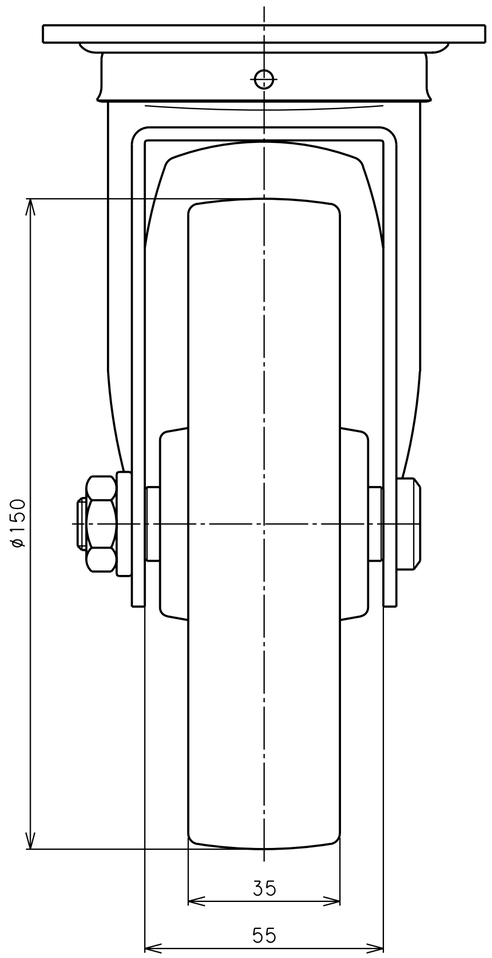

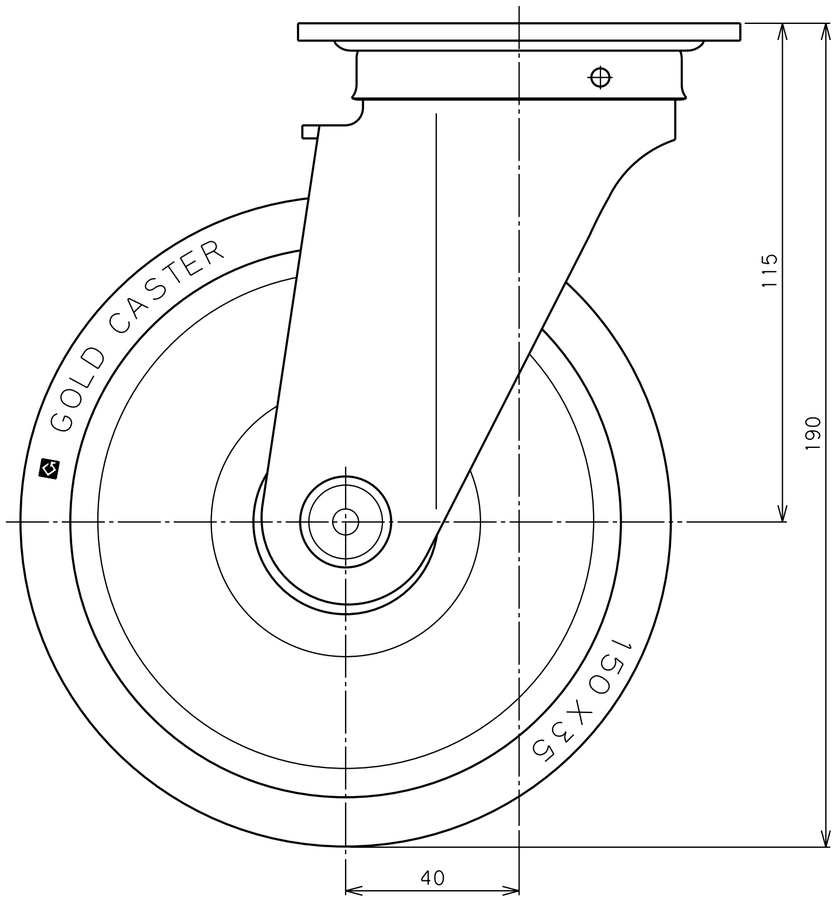

品名	SJ-150 NB	図番	S40A0QAA-C01	GOLD CASTER