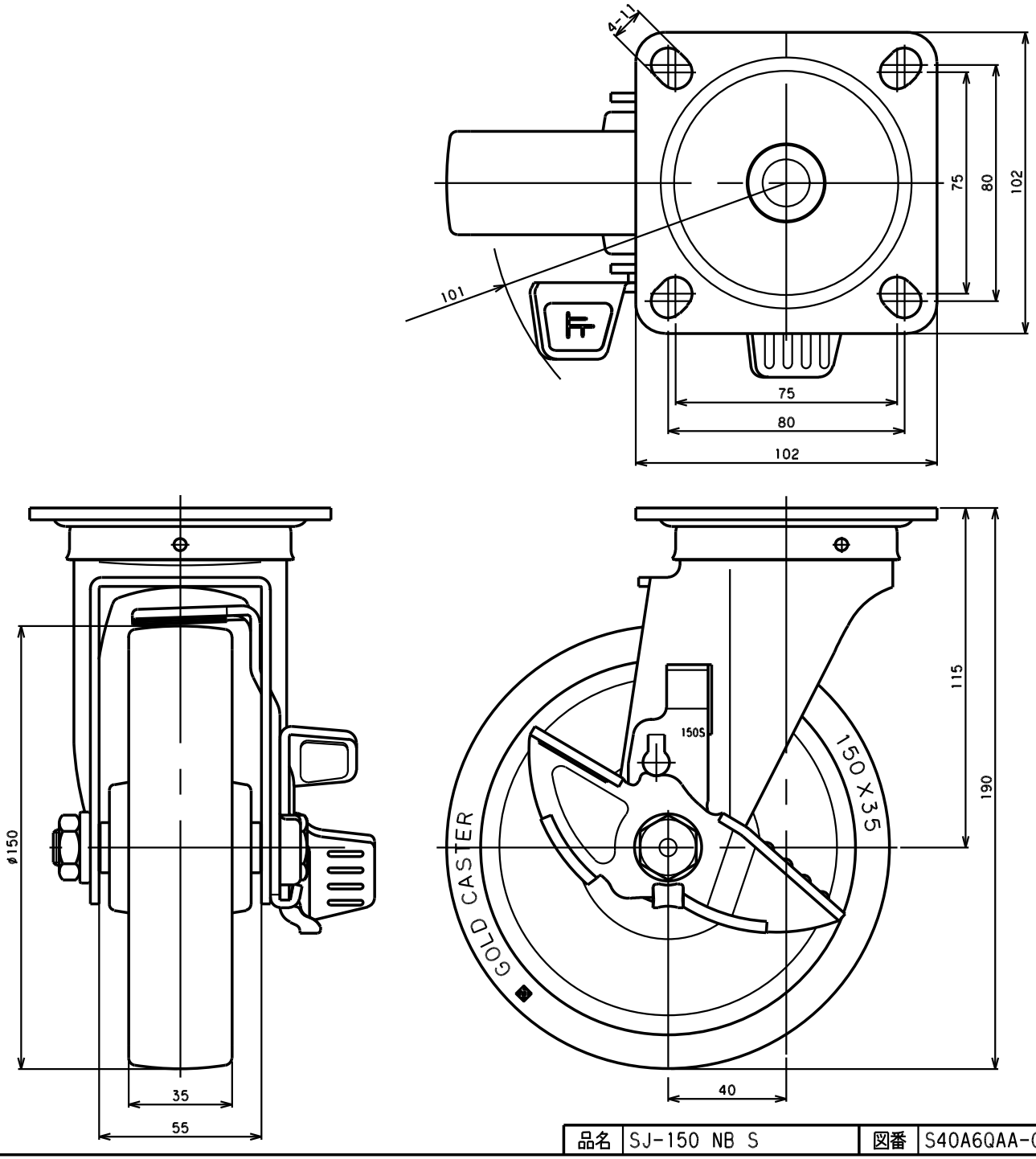

品名	SJ-150 NB S	図番	S40A6QAA-C01	GOLD CASTER