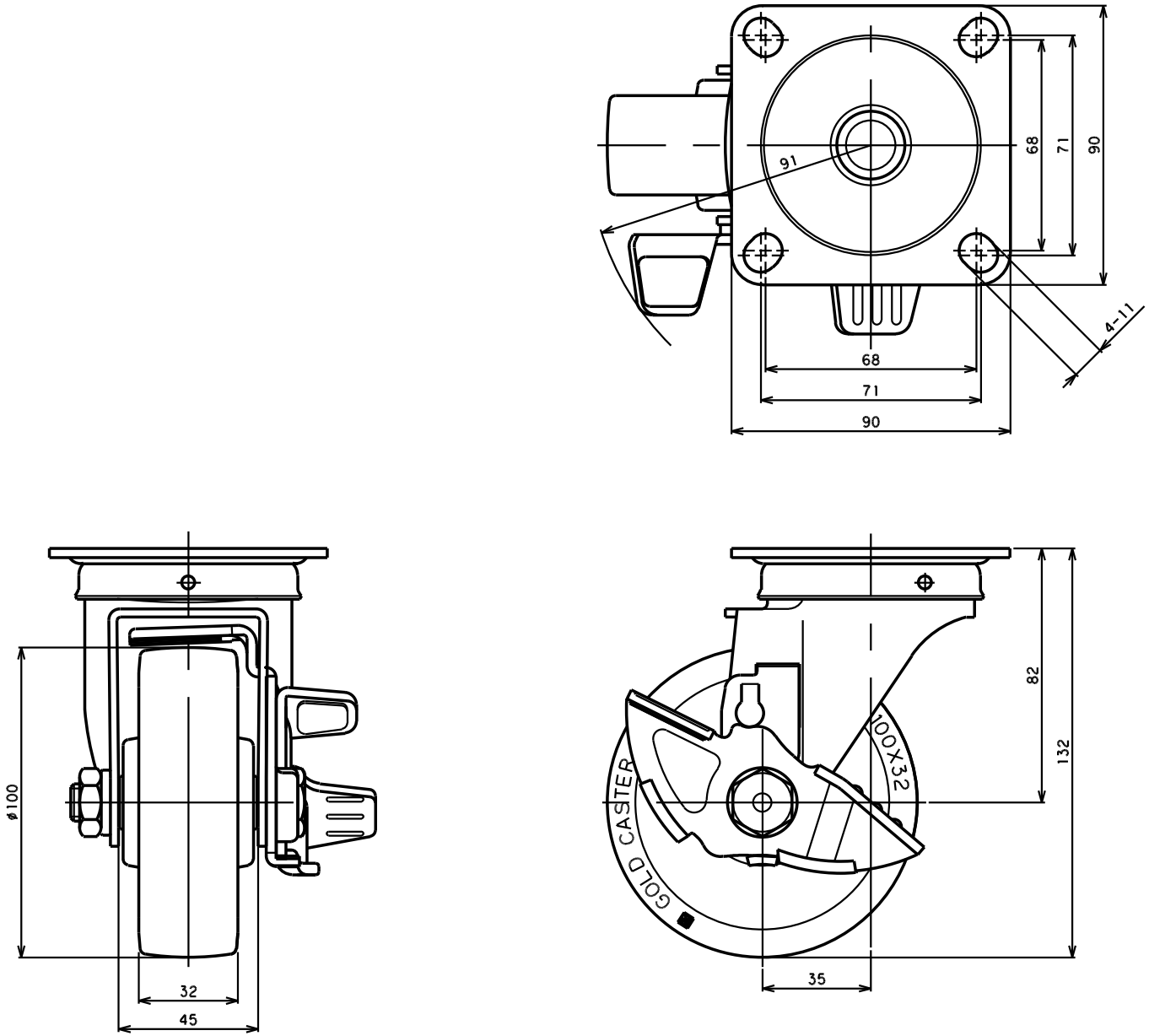


| 品名 | SJ-100 UB S | 図番 | S30A6FAA-C01 | GOLD CASTER |
|---|---|---|---|---|