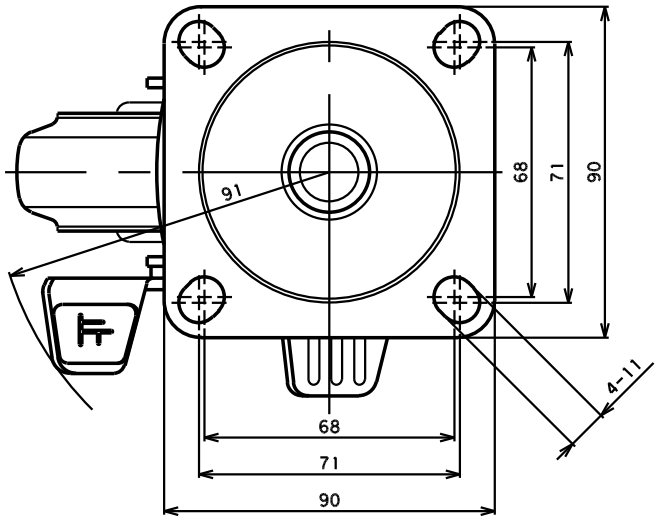

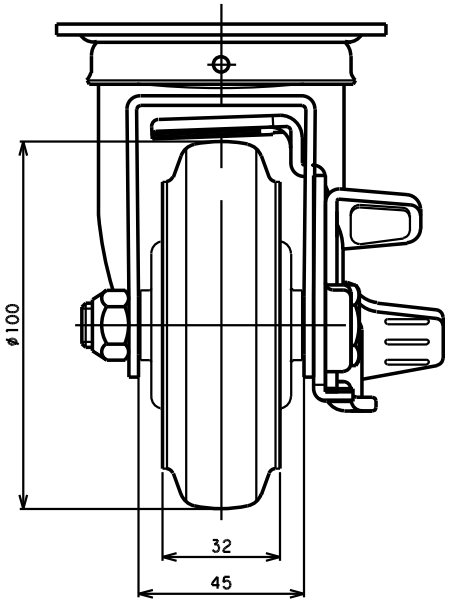

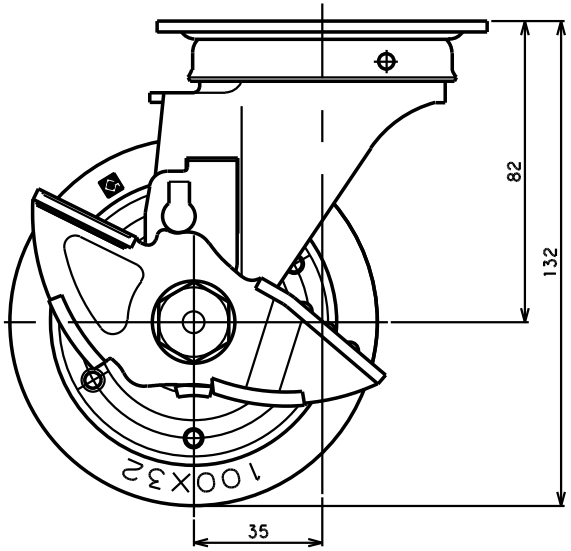

品名	SJ-100 R S	図番	S30A6GCA-C01	GOLD CASTER