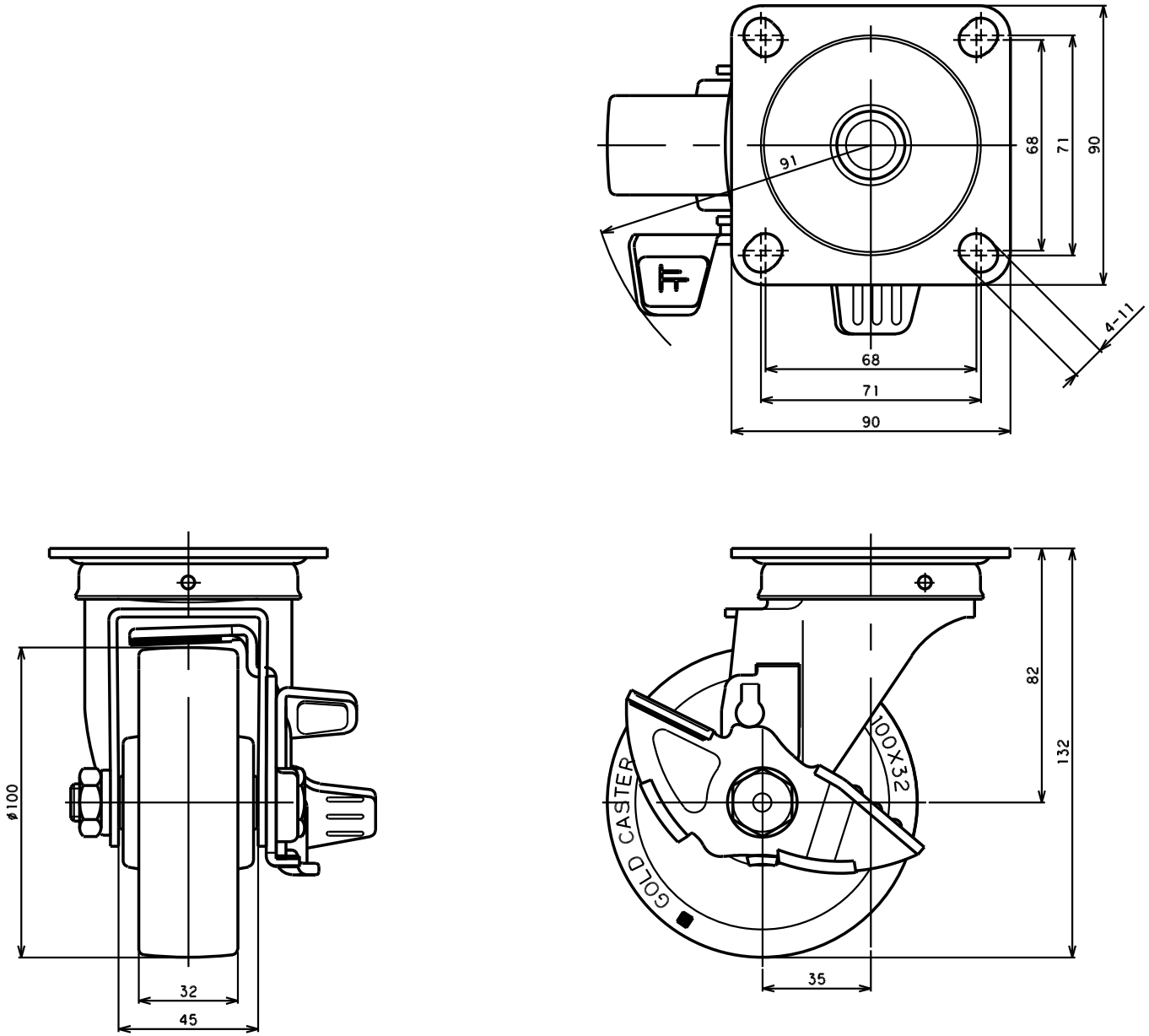

品名	SJ-100 NB S	図番	S30A6QAA-C01	GOLD CASTER