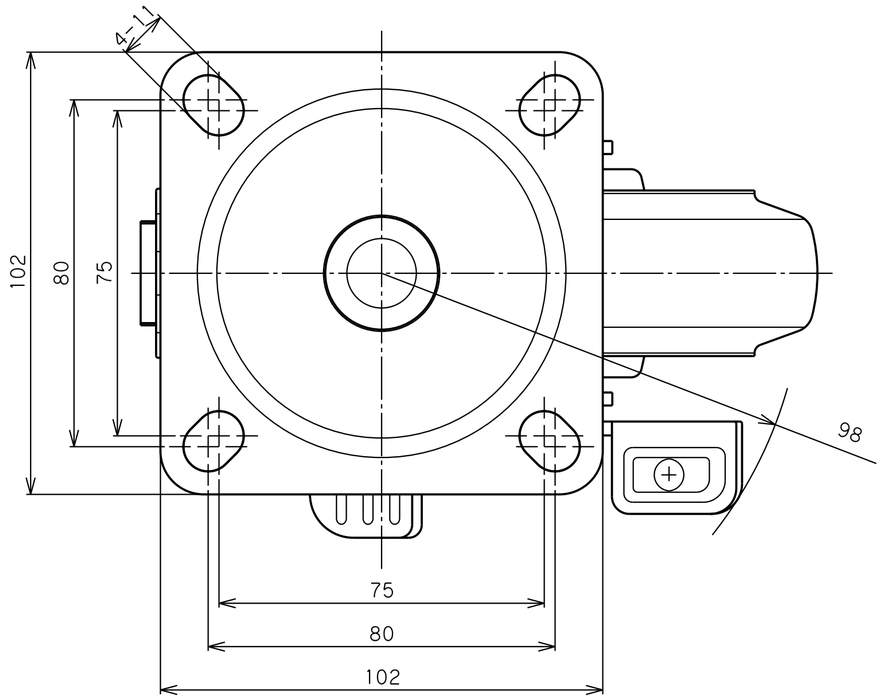

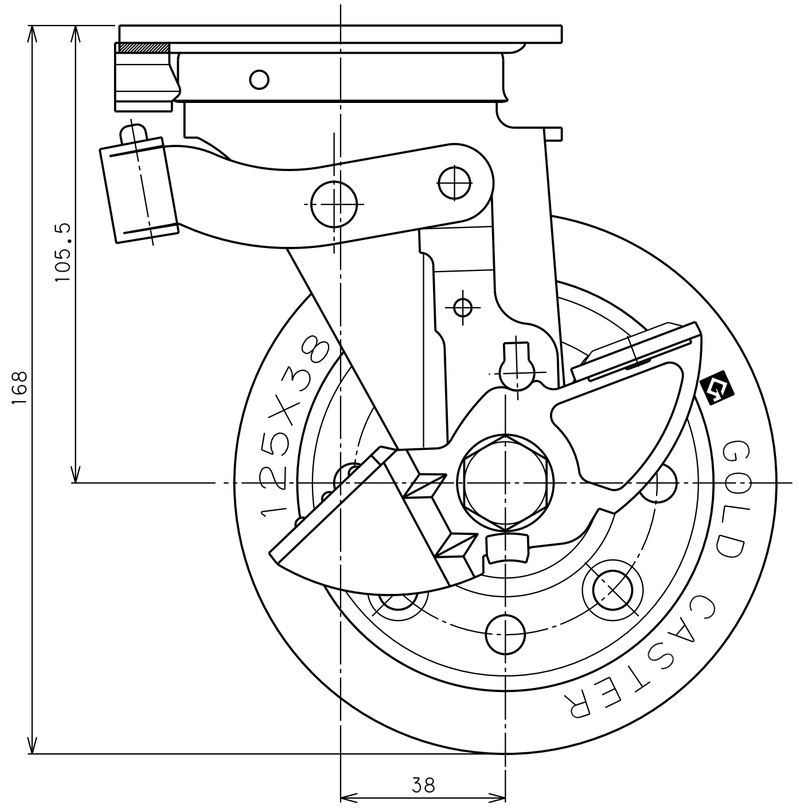

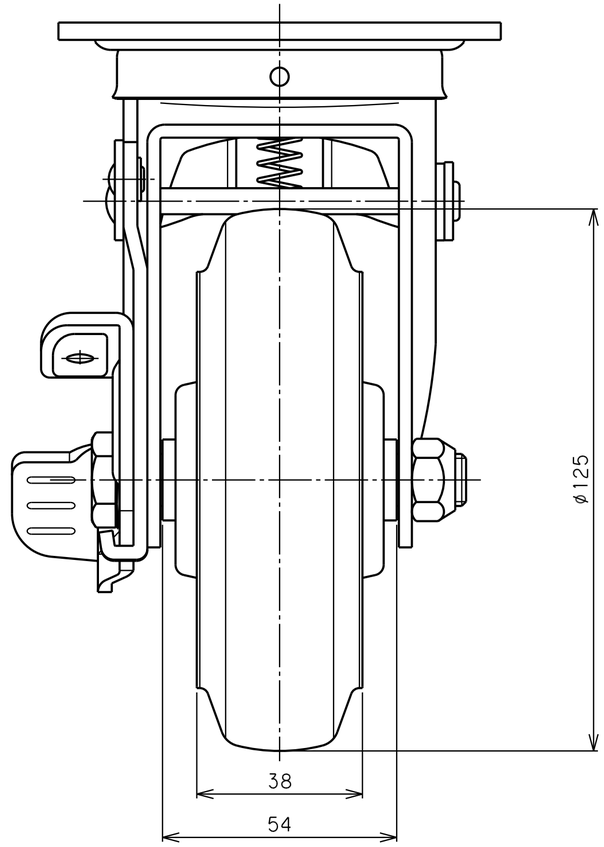

品名	SJ-125RB-KL	図番	S35AD0ABA-C03	GOLD CASTER