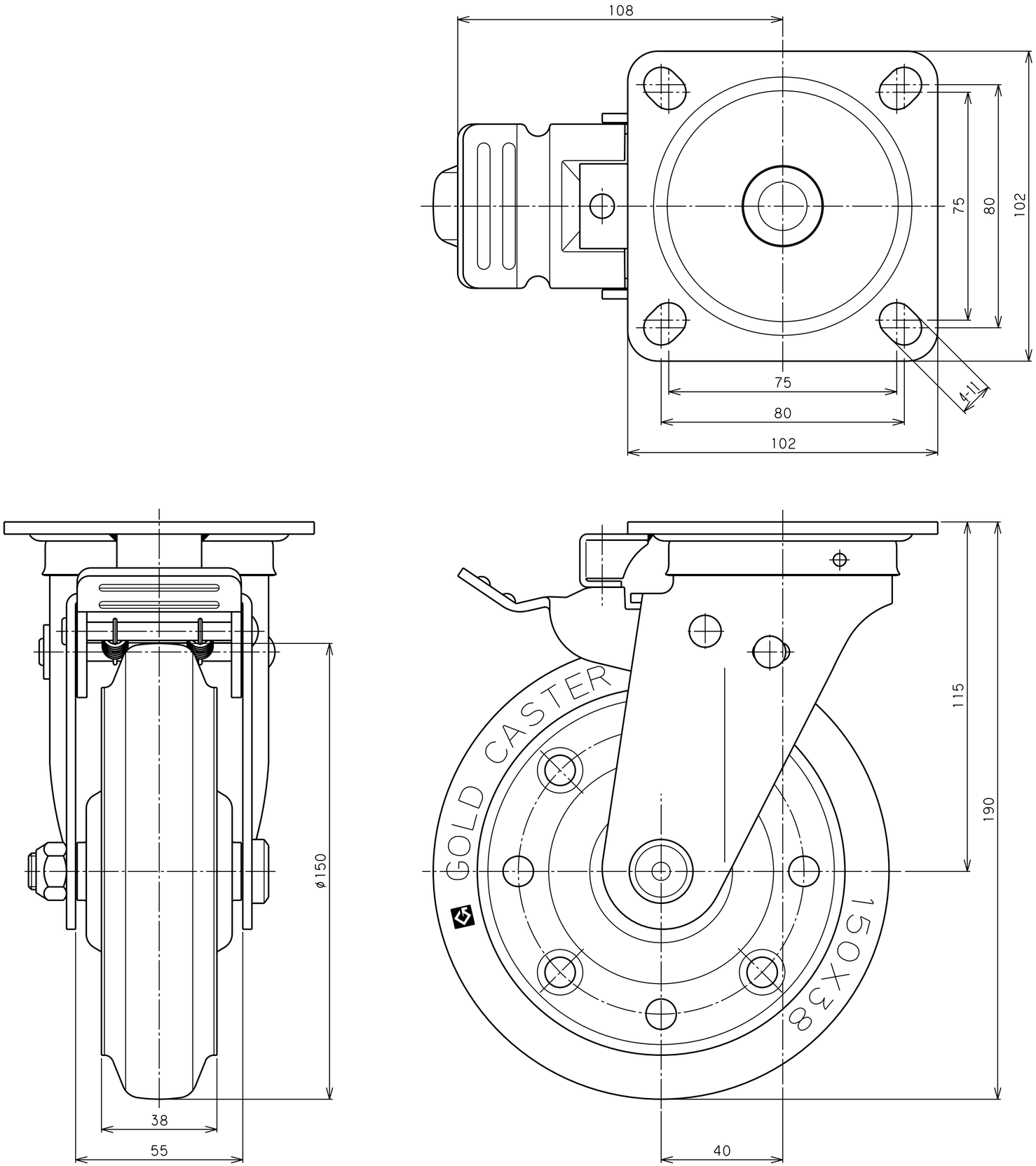

品名	SJ-150 KF R	図番	S40AC0GCA-C02	GOLD CASTER