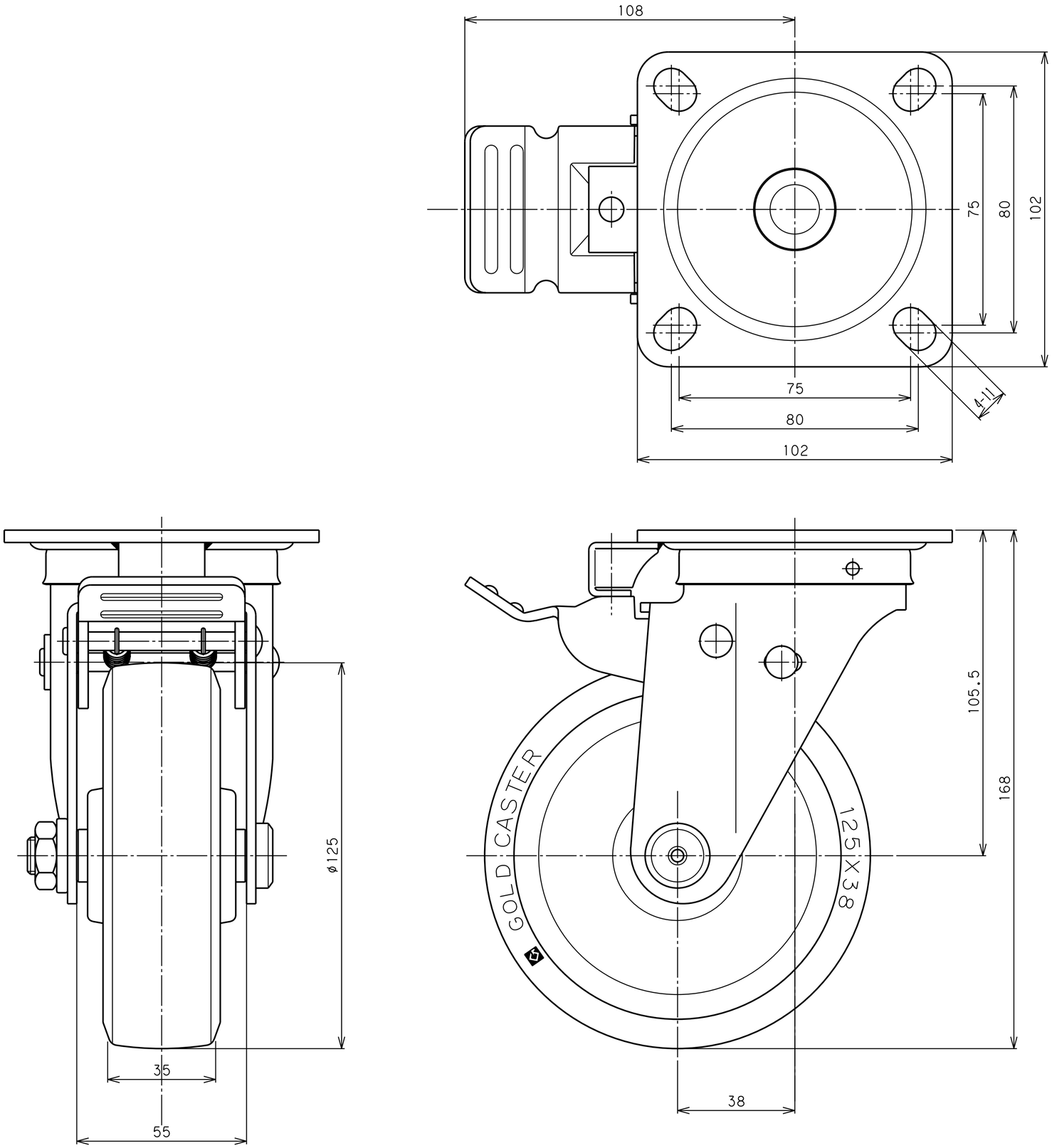

品名	SJ-125 KF UB	図番	S35AC0FAA-C02	GOLD CASTER