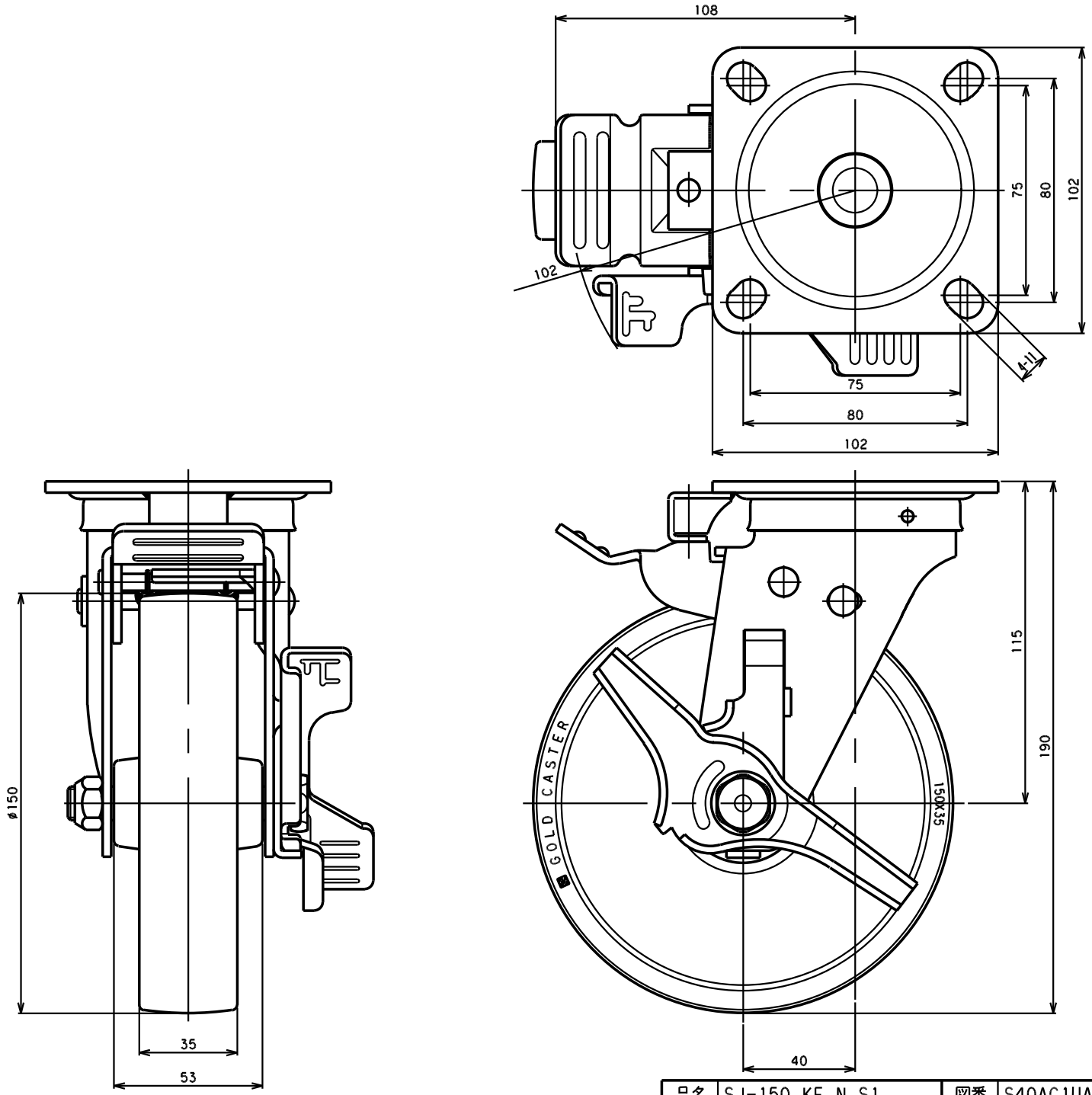

品名	SJ-150 KF N S1	図番	S40AC1UAA-C01	GOLD CASTER