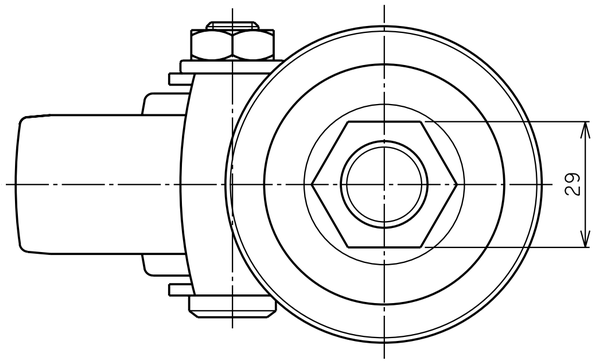

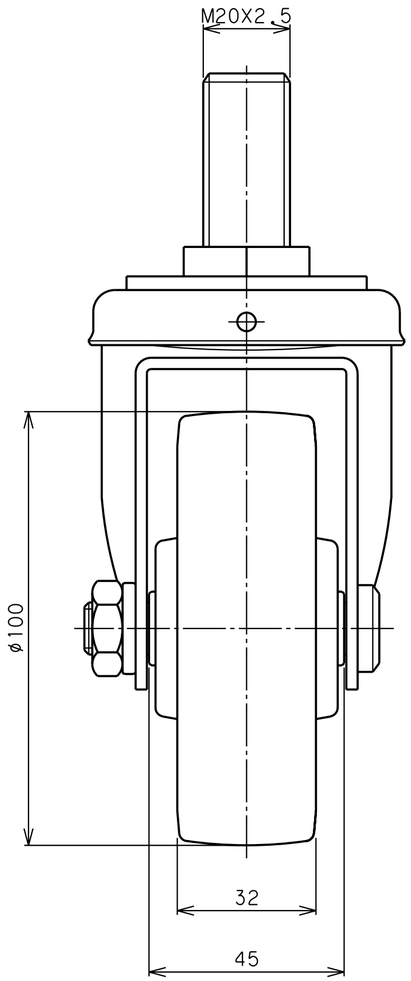

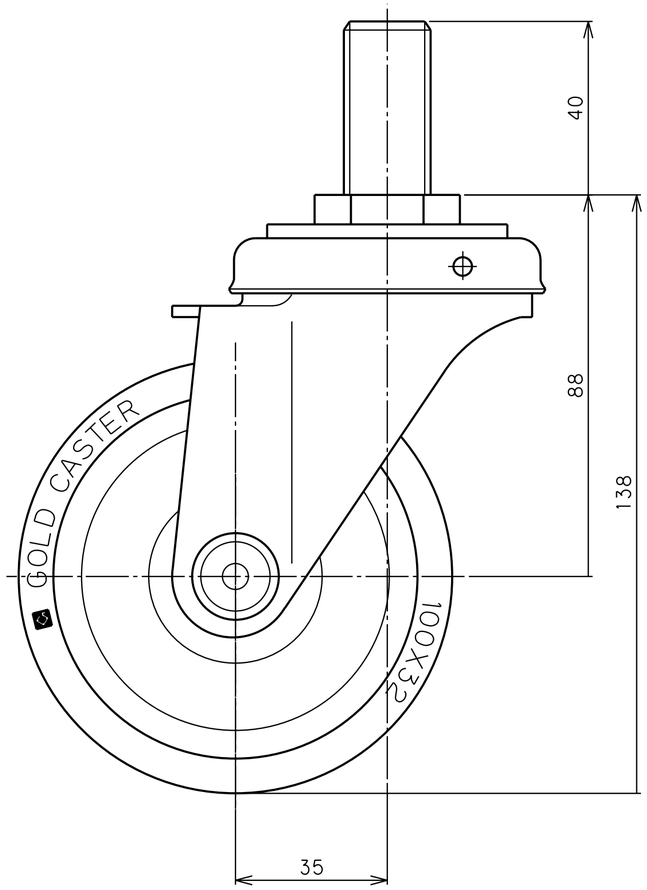

品名	SA-100 20X40 UB	図番	S30DA0FAA-C01	GOLD CASTER