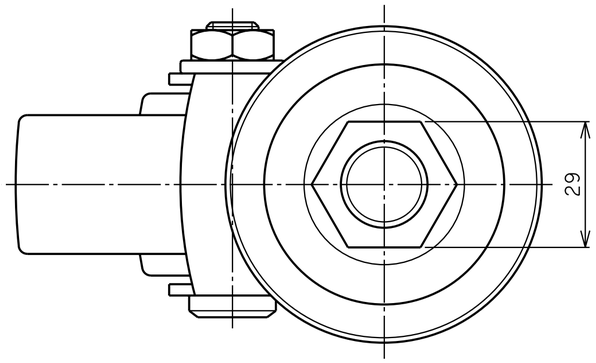

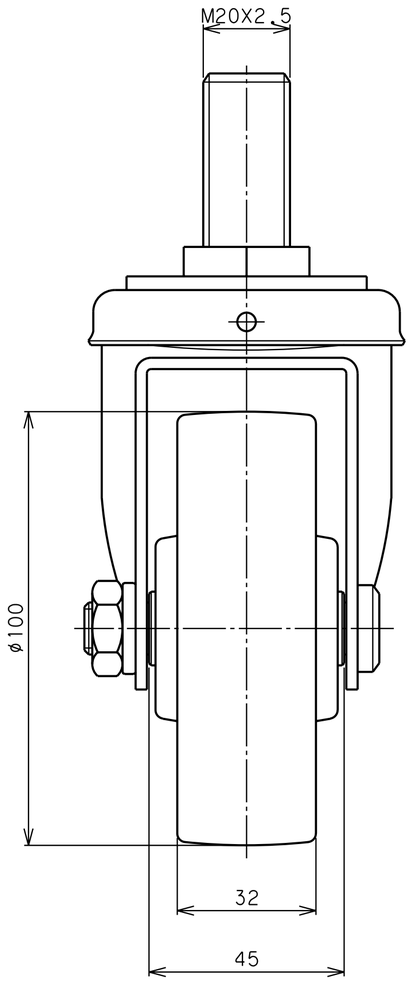

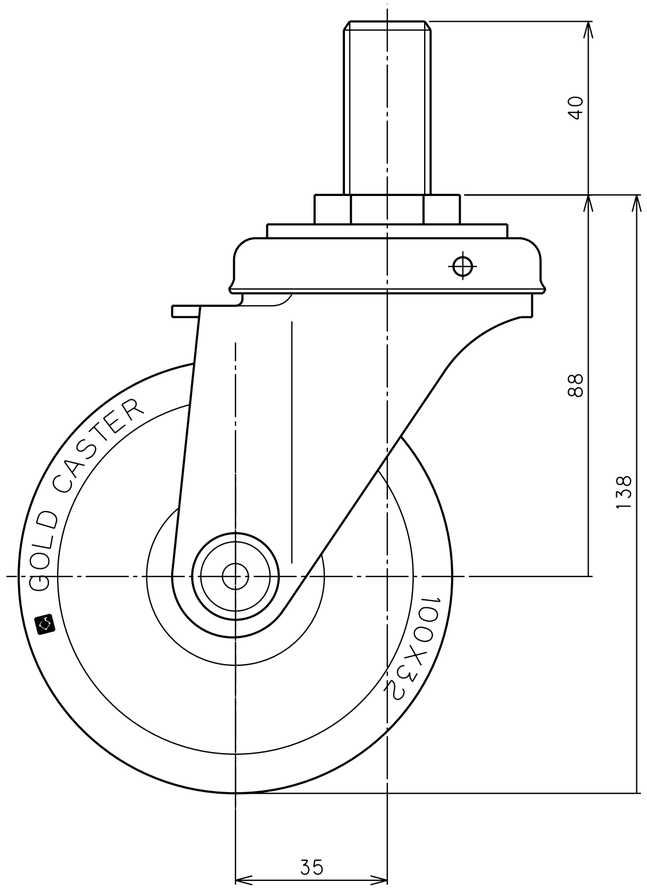

品名	SA-100 20×40 NB	図番	S30DA0QAA-C01	GOLD CASTER