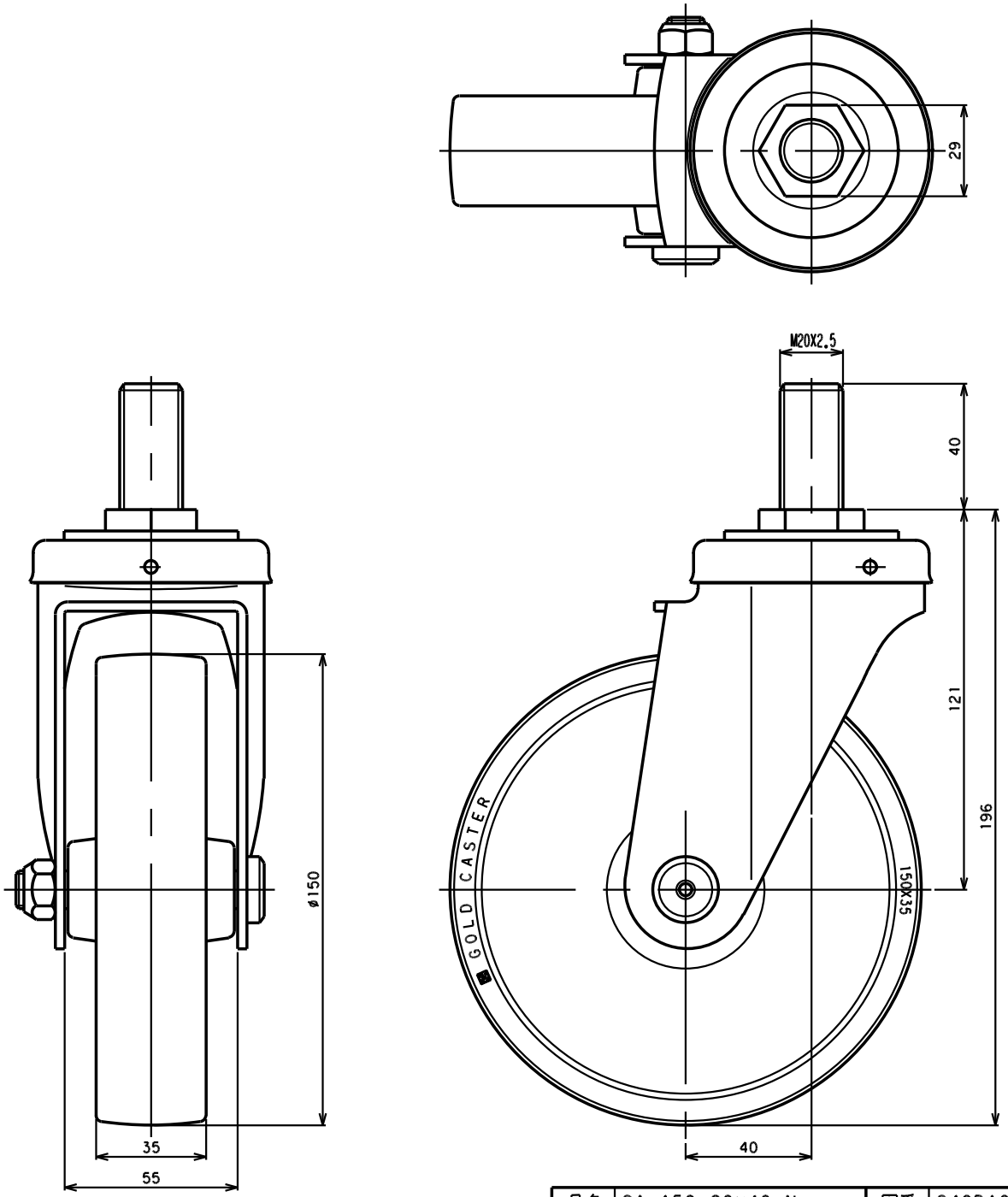


| 品名 | SA-150 20X40 N | 図番 | S40DA0UAA-C01 | GOLD CASTER |
|---|---|---|---|---|