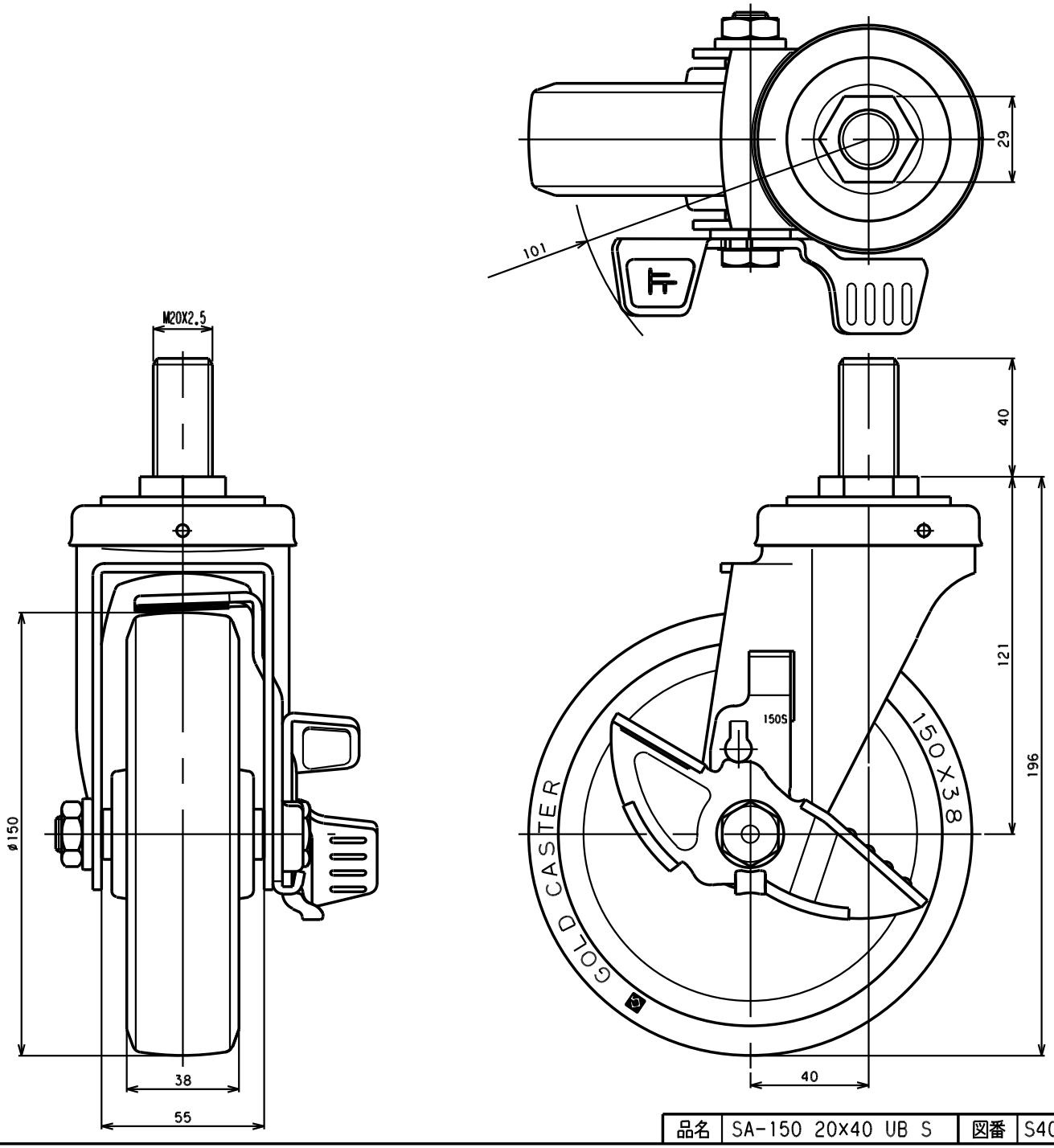

品名	SA-150 20x40 UB S	図番	S40DA6FAA-C02	GOLD CASTER