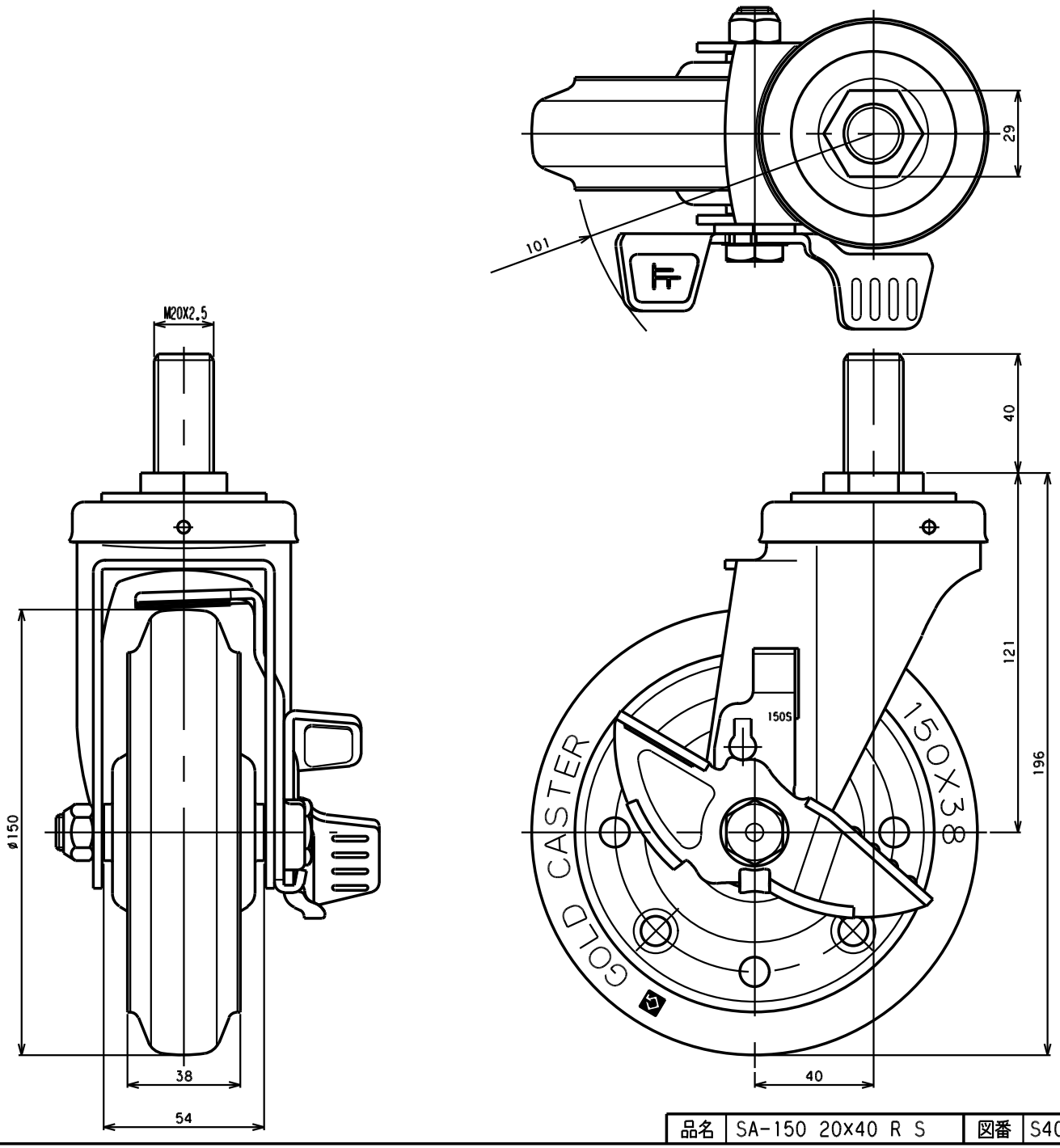

品名	SA-150 20x40 R S	図番	S40DA6GCA-C02	GOLD CASTER