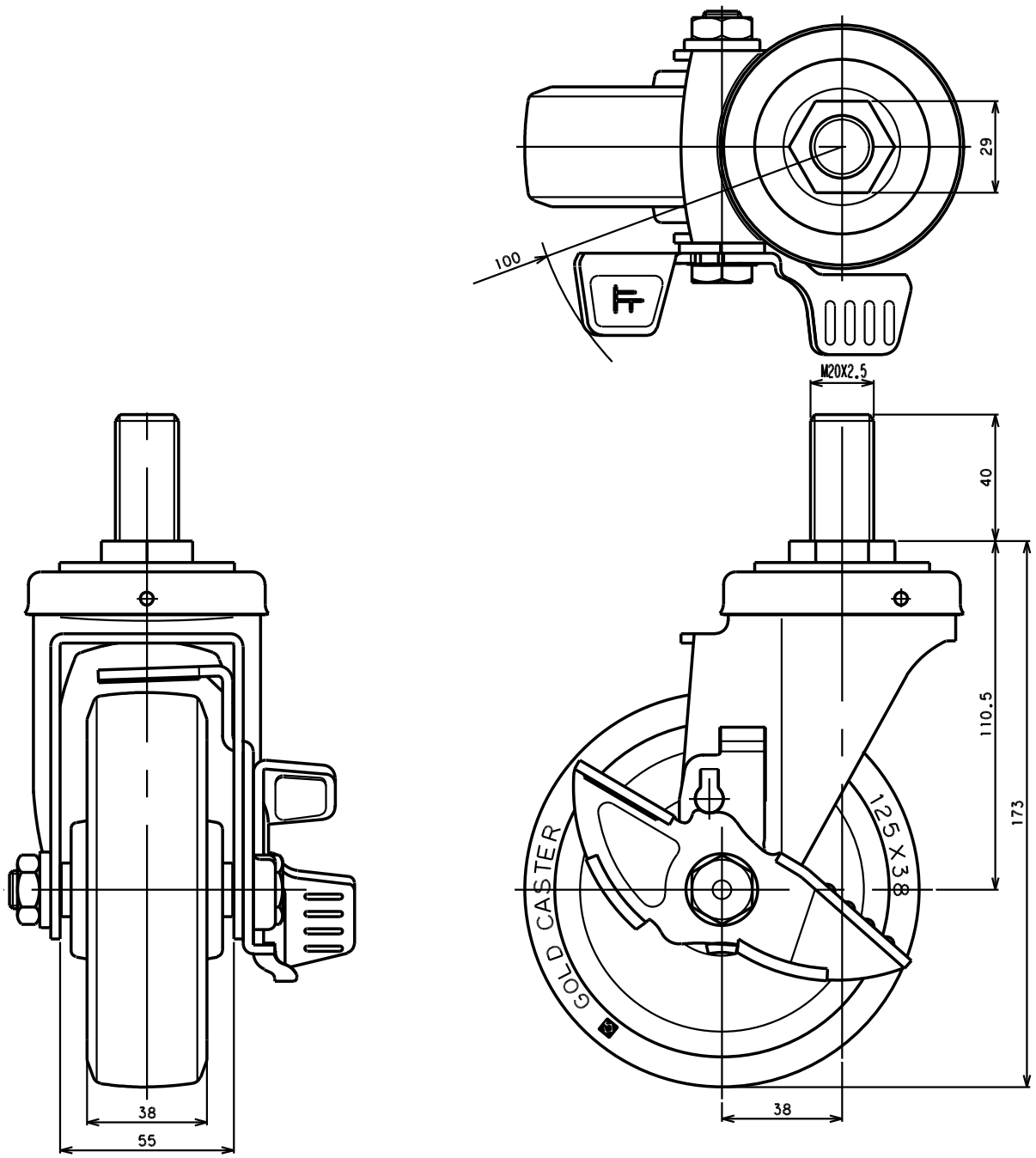

品名	SA-125 20X40 UB S	図番	S35DA6FAA-C01	GOLD CASTER