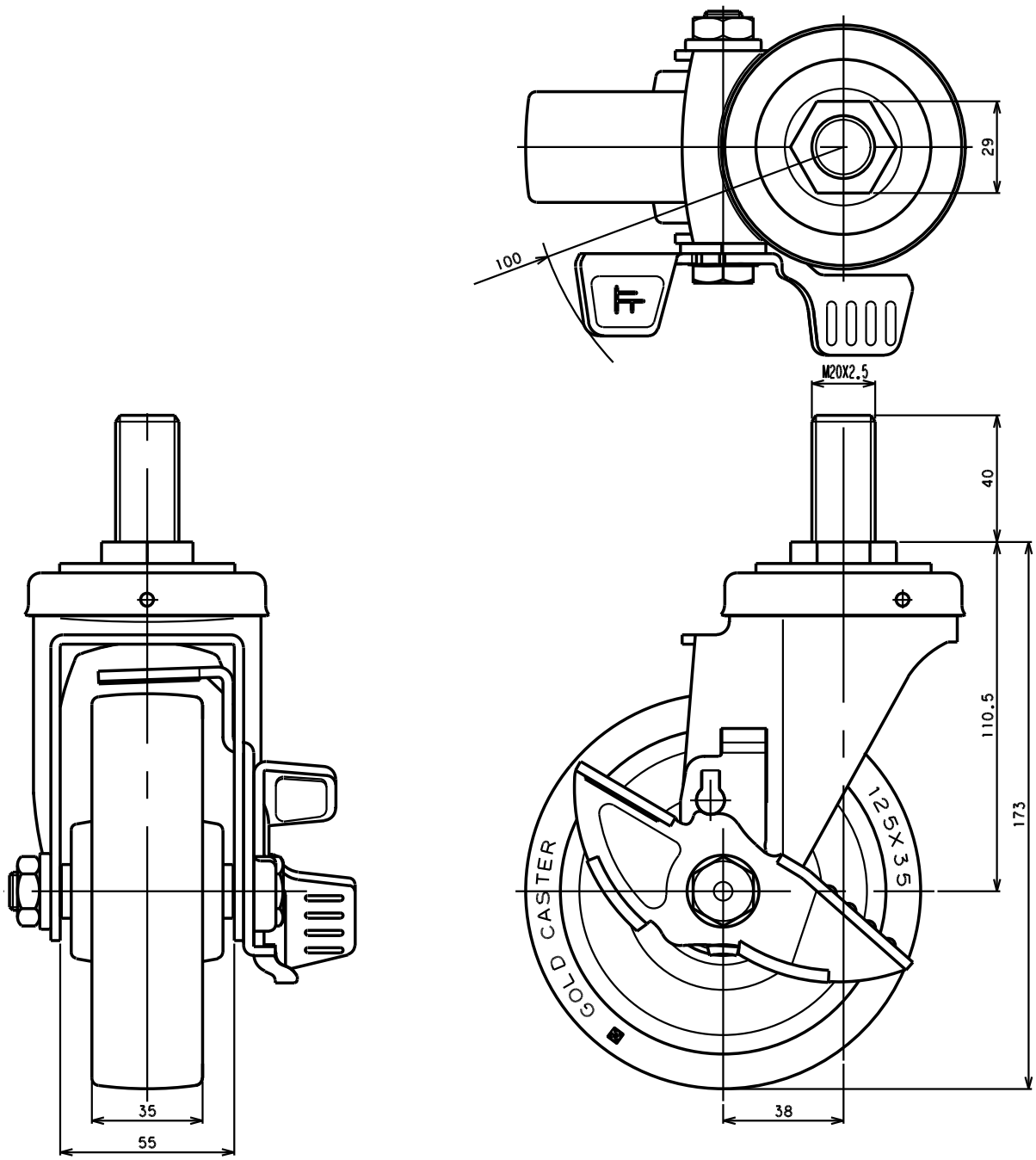

品名	SA-125 20X40 NB S	図番	S35DA6QAA-C01	GOLD CASTER